rasspe®

Каталог
ВЯЗАЛЬНЫЕ АППАРАТЫ
для пресс-подборщиков

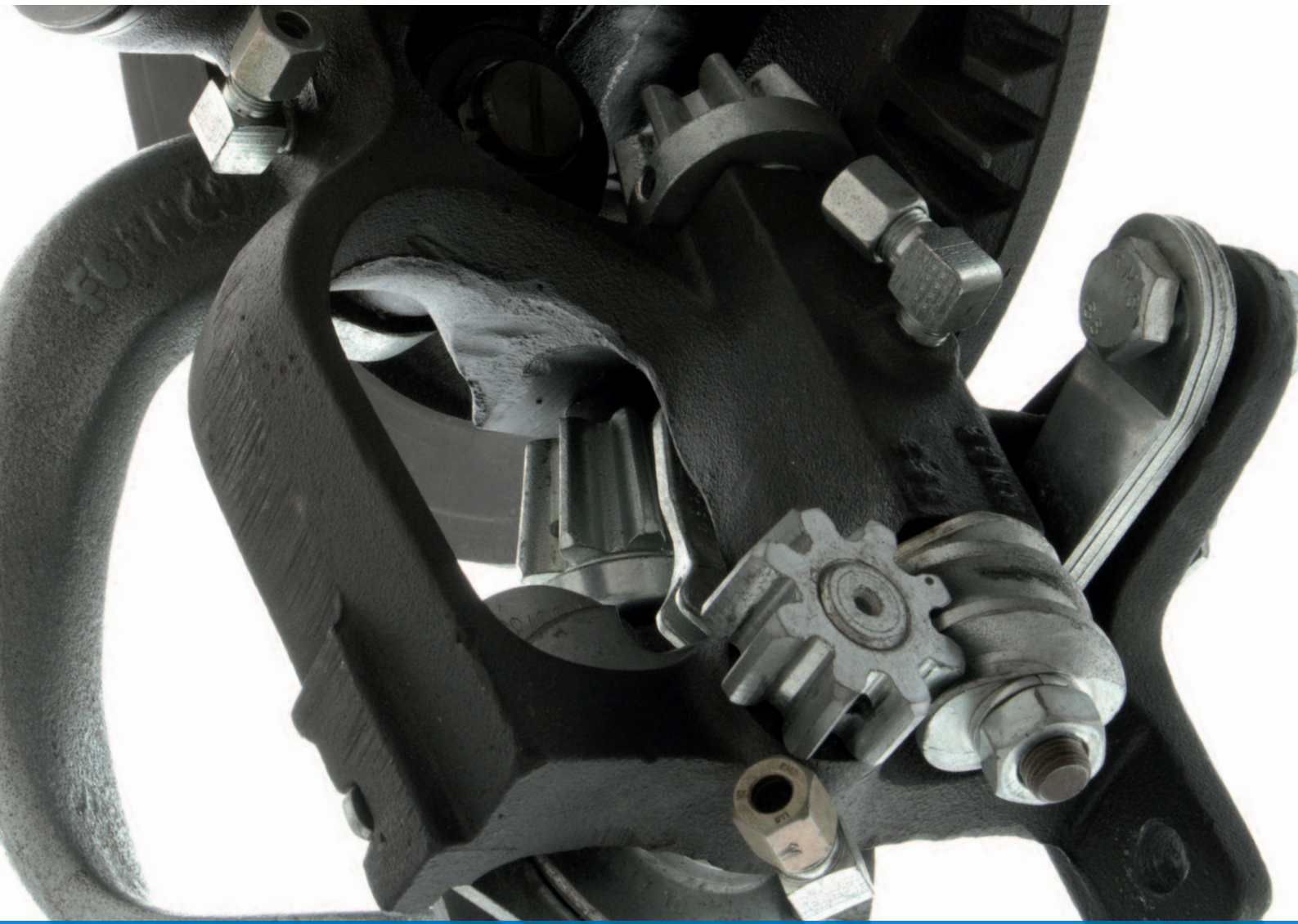

РЕЗКА. ИЗМЕЛЬЧЕНИЕ. ОБВЯЗКА. **ВО ВСЕМ МИРЕ**.

Одноузловой вязальный аппарат для тюковых пресс-подборщиков

A

Одноузловой вязальный аппарат HDC для тюковых пресс-подборщиков

B

Двухузловой аппарат HDC для пресс-подборщиков

C

 © Copyright by **Rasspe Systemtechnik**, Wermelskirchen/Germany

Одноузловой вязальный аппарат для тюковых пресс-подборщиков

Содержание

Раздел A

Одноузловой вязальный аппарат для тюковых пресс-подборщиков			A	стр.
Типы машин				6 - 7
Инструкция			A1	8 - 17
Списки запасных частей			A2	18 - 55
подходит к		**Ø вала привода вязальных аппаратов (мм)**		
200.3663.20/42936	вязальный аппарат, в сборе	30	A2	18 - 19
200.3770.11/52030	вязальный аппарат, в сборе	28	A2	20 - 21
200.3770.02/52018	вязальный аппарат, в сборе	28,6	A2	22 - 23
200.3770.21/51994	вязальный аппарат, в сборе	30	A2	24 - 25
200.3770.26/52772.01	вязальный аппарат, в сборе	30	A2	26 - 27
200.6000.30/42941	вязальный аппарат, в сборе	35	A2	28 - 29
200.6000.32/42942	вязальный аппарат, в сборе	35	A2	42 - 43
200.6000.33/42943	вязальный аппарат, в сборе	35	A2	30 - 31
200.6000.40/42945	вязальный аппарат, в сборе	36	A2	32 - 33
200.6002.30/42946	вязальный аппарат, в сборе	35	A2	34 - 35
200.6002.33/52009	вязальный аппарат, в сборе	35	A2	36 - 37
200.6003.34/42950	вязальный аппарат, в сборе	35	A2	38 - 39
200.6003.50/42952	вязальный аппарат, в сборе	40	A2	40 - 41
200.6004.31/51948	вязальный аппарат, в сборе	35	A2	42 - 43
200.6006.32/42955	вязальный аппарат, в сборе	35	A2	44 - 45
200.6006.40/42957.01	вязальный аппарат, в сборе	35	A2	46 - 47
200.6006.56/42962	вязальный аппарат, в сборе	40	A2	48 - 49
200.6006.55/42961	вязальный аппарат, в сборе	40	A2	50 - 51
200.6006.58/51223	вязальный аппарат, в сборе	40	A2	52 - 53
200.6006.59/52083	заменен артикулом 51223			52 - 53
Диски управления вязальных аппаратов			A3	54 - 55
Устранение неисправностей обвязки				56 - 57

- Полная или частичная перепечатка материалов без письменного разрешения компании Rasspe запрещается.
- По техническим причинам возможны цветовые отклонения от оригинала.
- Указываемые размеры (мм) не носят обязательный характер и приводятся лишь для ориентира. За нами сохраняется право на внесение технических изменений.

Типы машин

Деталь №	Артикул №	Наименование	Ø [1]	подходит к машине/№ машины	стр.
42936	200.3663.20	**вязальный аппарат, в сборе RS 3663 BK 3 17**	Ø 30	**Rivierre Casalis:** RC 42, RC 45, RC 46, ER 40, ER 45, KR 40, KR 48, KR 49, KR 50, RC 455, RC 456, RC 490, RC 500; **Vicon:** SP 420, SP 450, SP 460	18
42941	200.6000.30	**вязальный аппарат, в сборе RS 6000 EMK 3 03**	Ø 35	**Battle:** 142, 162, 262, 282, 284, 362, 364, 464, 540, 560, 130, 135, 150 160, 170 **Приставки::** Pluma, Super, Especial, Campera, Selecta, Trefil, Trigal	28
42943	200.6000.33	**вязальный аппарат, в сборе RS 6000 EMK 3 20**	Ø 35	**KHD-Fahr:** HD 360, HD 400, HD 460 **Vicon:** SP 421, SP 451, SP 461, SP 471, SP 481, 552, 553, 554, 555 Серии Vicon отчасти оборудовались также 200.6000.32	30
42945	200.6000.40	**вязальный аппарат, в сборе RS 6000 FMK 3 03**	Ø 36	Tractoroexport	32
42950	200.6003.34	**вязальный аппарат, в сборе RS 6003 EMK3 X3**	Ø 35	**Rivierre Casalis:** RC 8080 **Mengele:** SB 8580	38
42952	200.6003.50	**вязальный аппарат, в сборе RS 6003 KMK3 X3**	Ø 40	**Hesston:** 4600	40
42955	200.6006.32	**вязальный аппарат, в сборе RS 6006 EMK 3X3**	Ø 35	**Stabra**	44
42957.01	200.6006.40	**вязальный аппарат, в сборе RS 6006 EUK 3X5 CHROM**	Ø 35	**Freeman/Allied:** 1592	46
42958	200.6006.52	**вязальный аппарат, в сборе RS 6006 KMK 3X3**	Ø 40	**Kverneland:** см. 200.6006.58	52
42961	200.6006.55	**вязальный аппарат, в сборе RS 6006 KMK 3X6**	Ø 40	**Alloway**	50

1) диаметр приводного вала вязального аппарата в мм

Деталь №	Артикул №	Наименование	Ø	подходит к машине/№ машины	стр.
51223	200.6006.58	**вязальный аппарат, в сборе RS 6006 KMK 3X4**	Ø 40	**Krone:** все машины Big Pack до ~ 1998	52
51437	200.6101.66	**вязальный аппарат, в сборе RS 6101 TMK 3X4**	Ø 40	**Kverneland/NL:** Big Baler до ~ 2000	70
51667.01	200.6771.06	**вязальный аппарат, в сборе 84819572**		NH: начиная с сезона 06/2005, заменен артикулом 200.6771.07	84
51948	200.6004.31	**вязальный аппарат, в сборе RS 6004 EMK 3 23 CHROM**	Ø 35	**KHD-Fahr, Greenland:** HD 320, HD 380, HD 440, HD 490, HD 500, HD 560	42
51994	200.3770.21	**вязальный аппарат, в сборе RS 3770 BK 3 03 CHROM**	Ø 30	**Cicoria:** 2545, 2547 2747, 2745 с ~ 2003; LIFA ППТ-041 "Tukan"	24
52018	200.3770.02	**вязальный аппарат, в сборе RS 3770 K 3 21**	Ø 28,6	**Sgorbati:** 181 Super, 222, 322	22
52030	200.3770.11	**вязальный аппарат, в сборе RS 3770 AK 3 03 CHROM**	Ø 28	**Köla:** Rivale 1, Rivale 2, Rivale 3 **AMA:** 145, 153, 163, 175, 183, 200, 205, 225, 283 bis 1979, ab 1980: 200.3770.21 **Abbriata:** M 60, M65, M70; **Cicoria:** 545, 547, 747, TP 747, 749, 4050	20
	200.6006.39	**вязальный аппарат, в сборе RS 6006 EUK 3.X5**	Ø 35	**Freeman:** любые обычные пресс-подборщики, как например, 200, 300: заменен артикулом 42957.01	46
	200.6006.51	**вязальный аппарат, в сборе RS 6006 KMK 3.X2**	Ø 40	**Cicoria:** HD 1270 заменен артикулом 51223	52
52083		**вязальный аппарат, в сборе RS 6006 KMK 3X4 CHROM**	Ø 40	заменен артикулом 51223	54
52772.01	200.3770.26	**вязальный аппарат, в сборе RS 3770 BK 3 03**	Ø 30	**Cicoria:** 545, 547 до ~ 2002	26
42942	200.6000.32	**вязальный аппарат, в сборе RS 6000 EMK 3.18**	Ø 35	заменен артикулом 200.6004.31/51948	42

Серия RS 6004

Рис. 1

1. Область применения

Вязальные аппараты серии RS 3663, RS 3770, RS 6000, RS 6002, RS 6003, RS 6004 предназначены для установки на обычные тюковые пресс-подборщики, используемые для уборки сена и соломы. Такие пресс-подборщики оснащаются двумя, иногда тремя вязальными аппаратами.

Вязальный аппарат серии RS 6006 устанавливается на пресс-подборщики для крупногабаритных тюков прямоугольной формы. Как правило, на вал привода вязальных аппаратов устанавливается в ряд от 4 до 6 вязальных аппаратов.

2. Виды исполнения

Кроме диаметров отверстий, через которые проходит вал пресс-подборщика для привода вязальных аппаратов, и некоторых других узлов отдельные серии отличаются еще следующими особенностями:

2.1 Серии RS 3663 и RS 3770

Втулка в системе отверстия, охватывающая вал привода вязальных аппаратов, в серии RS 3663 короче, чем у аппаратов серии RS 3770. Полученное таким образом свободное пространство может быть использовано для установки предохранительной муфты для защиты вязального аппарата от перегрузки.

2.2 Серия RS 6000

В отличие от вышеназванных серий вязальные аппараты этой серии оснащены деталями, позволяющими увеличить массу формируемых тюков.

2.3 Серия RS 6002

Втулка в системе отверстия, охватывающая вал привода вязальных аппаратов, в этой серии намного короче, чем у аппаратов серии RS 3663. Особенно узкая конструкция вязального аппарата в сочетании с диском управления, также оснащенным узкой втулкой, позволяет устанавливать на обычные тюковые пресс-подборщики 3 вязальных аппарата рядом друг с другом.

2.4 Серия RS 6003

Втулка в системе отверстия, охватывающая вал привода вязальных аппаратов, исполняется в составной конструкции, что позволяет снимать отдельный вязальный аппарат с вала, не демонтируя вал с пресса, что является довольно сложной процедурой.

2.5 Серия RS 6004

Отверстия вязального аппарата для посадки вала привода, стержня крюка и поводкового стержня оснащены смазочными ниппелями.

2.6 Серия RS 6006

Этот вязальный аппарат, кроме составной втулки, через которую проходит отверстие для посадки вала привода, имеет также места опоры для крюка, поводка и рычага ножа, оснащенные смазочными ниппелями. Крюк вязального аппарата данной серии в состоянии работать с более толстым шпагатом, необходимым для связывания крупногабаритных тюков.

2.7 Диски управления вязальных аппаратов

В зависимости от исполнения пресса вязальные аппараты разных серий оснащаются разными дисками управления. В разделе A3 приводятся отдельные варианты исполнения дисков и их основные сопряженные размеры.

Минимальное расстояние между обычными шпагатами, обхватывающими тюк, зависит от длины втулки рамы и втулки диска управления вязального аппарата. Сумма обеих длин увеличивается еще на размер толщины пакета распорных колец. Такие кольца устанавливают между торцевыми поверхностями обеих втулок, если вязальный аппарат монтируется с соответствующим диском управления на валу привода. Смотрите также абзац 4.4. В зависимости от исполнения обеих деталей минимальное расстояние составит от 160 до 190 мм.

3. Шпагат

Одноузловой вязальный аппарат Rasspe работает с обычными шпагатами, имеющимися в продаже.
Смотрите таблицу:

Вид пресс-подборщика	Шпагат	Длина шпагата (м/кг)	Прочность узла (N) / (кгс)
Обычный пресс-подборщик высокой плотности прессования	сизаль	150 - 250	ca. 700 / 70
	синтетика	320 – 400	ca. 750 / 75
Пресс-подборщик для крупногабаритных тюков прямоугольной формы	сизаль	70 - 100	ca. 1650 / 165
	синтетика	120 – 150	ca. 2000 / 200

4. Указания по настройке

4.1 Крюк вязального аппарата

Крюк вязального аппарата (рис. 2) нагружается прижимом (рис. 2), находящимся под давлением пружины. Усилие пружины настраивается гайкой (рис. 2).

При слишком высоком защемляющем усилии в зеве крюка (во внутренней части), узел, после снятия рычагом ножа, может застрять в зеве, а нить порваться. При слишком низком защемляющем усилии либо не будет сформирован узел, либо получатся лишь слабые петли, которые под нагрузкой распустятся. Правильно связанный узел изображен на рис. 5.

Серия RS 6004

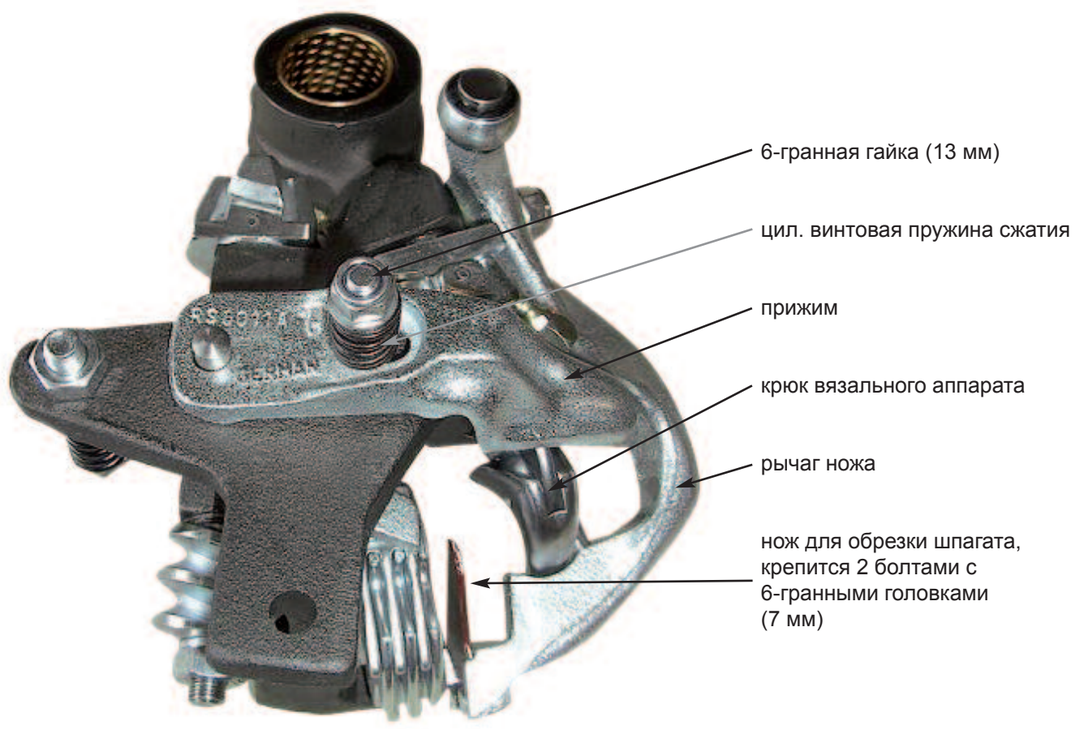

Рис. 2

4.2 Держатель шпагата

В положении покоя поводок (рис. 3) должен быть отрегулирован так, чтобы часть дугообразной кромки направляющей шпагата на шайбе чистика входила в серповидную выемку поводка на 0-2 мм. После двух операций обвязки кромки этой выемки поводка и кромка держателя шпагата перейдут друг в друга; в результате уже защемленная нить и нить, подведенная иглой пресс-подборщика, удобно укладываются в эту лоткообразную щель.

Если для достижения оптимального положения нужно будет провернуть поводок вперед или назад, то для этого разжимают закрепленный на конусе вала червяк. С этой целью отворачивают шестигранную гайку (рис. 3), так чтобы одна из ее торцевых поверхностей вышла за конец вала червяка примерно на 1 мм. Слегка ударив молотком по этой торцевой поверхности гайки, ослабляют крепление червяка. Поводок поддается повороту только в одно оптимальное положение. Отрегулировав положение, шестигранную гайку завинчивают, используя момент затяжки 2,5 кгс м ≈ 25 Нм.

Защемляющее усилие держателя шпагата настраивается посредством винта с шестигранной головкой и шестигранной гайки (рис. 3), причем держатель шпагата в зависимости от конструкции и оснастки вязального аппарата нагружается либо непосредственно двумя или тремя натянутыми рессорными пружинами, либо посредством предварительно нагруженной цилиндрической винтовой пружины сжатия при помощи перекидного рычага.

Шпагат, находящийся в вязальном аппарате, должен быть защемлен лишь настолько, чтобы в процессе обвязки он не выдернулся из держателя шпагата. Чрезмерное защемляющее усилие может привести к обрыву или растрёпыванию шпагата. Кроме того, это может привести к недопустимо высокой нагрузке на язычок в крюке вязального аппарата и в результате к его искривлению.

По мере увеличения массы или плотности тюка необходимо пропорционально отрегулировать защемляющее усилие. На настройки влияют вид и степень влажности прессуемого материала, и тип используемого шпагата. Правильность настроек проверяют в полевых условиях.

Серия RS 6004

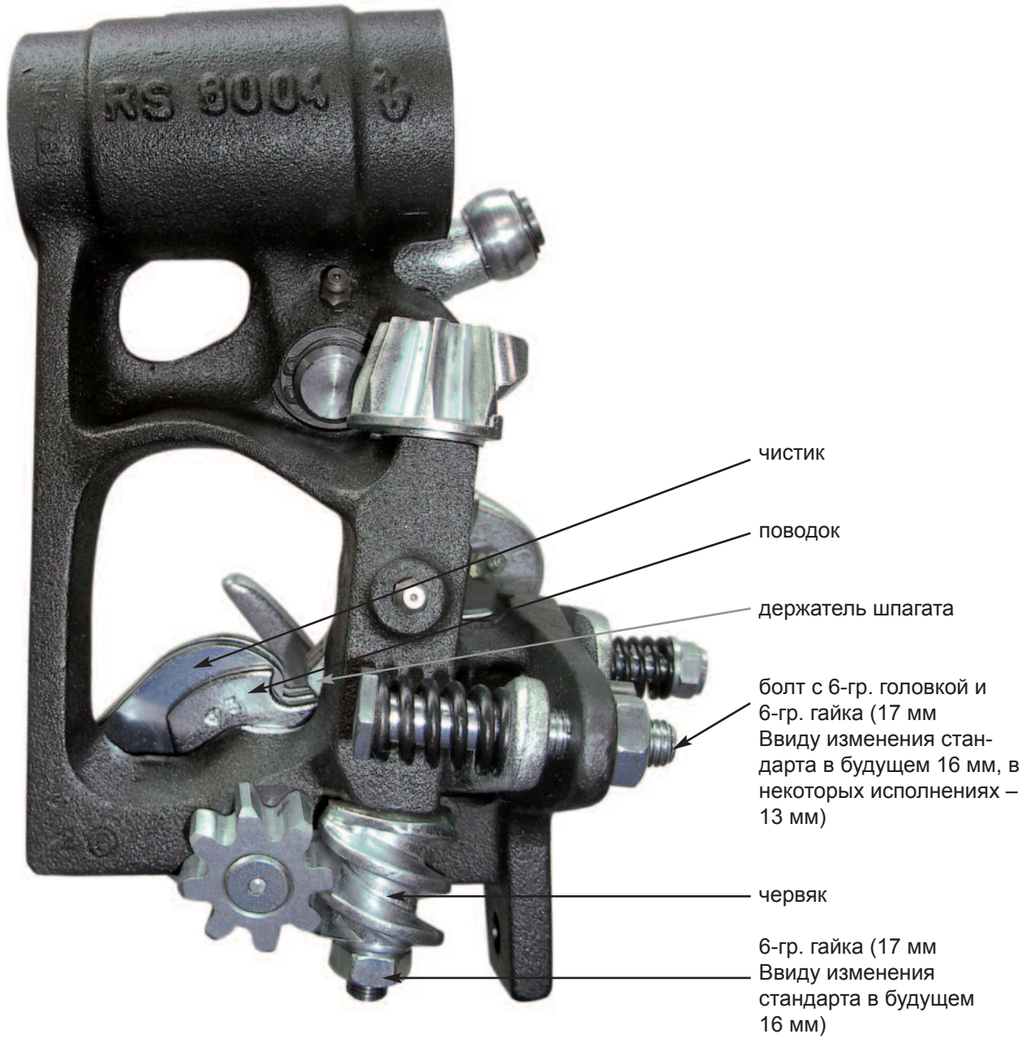

Рис. 3

4.3 Рычаг ножа

Рычаг ножа (рис. 2 + 4) устанавливают так, чтобы крюк вязального аппарата вращался, нигде не задевая рычаг. Чистящий гребень рычага должен скользить по верхней грани крюка вязального аппарата, замыкая его (рис. 2).

Во внешней мёртвой точке рычага расстояние между чистящим гребнем и кончиком крюка вязального аппарата должно составлять 8 – 15 мм. Рычаг находится во внешней мёртвой точке, если его ролик стоит в самой высокой точке кулачка приводного диска вязального аппарата (рис. 4 + 6).

В целях наладки рычага ножа ослабляют крепление рамы вязального аппарата на прессовальном канале пресс-подборщика и отводят вязальный аппарат вверх по приводному валу. В качестве вспомогательного инструмента для подгиба рекомендуется использовать монтажку длиной около 400 мм, один конец которого выполнен в форме вилки и позволяет удобно обхватить рычаг ножа. Рычаг ножа - это деталь довольно массивного исполнения. Правка без демонтажа невозможна. Для правки следует демонтировать рычаг и выправить его подходящим инструментом или приспособлением, а в случае необходимости заменить.

Шпагатонаправляющие участки рычага ножа (рис. 4) должны быть гладкими во избежание обрыва шпагата. Как только на рычаге обнаружится износ (образование канавок) или повреждения, которые невозможно устранить, не нарушая форму детали, его следует заменить.

Поворачивая вязальный аппарат со встроенным рычагом ножа туда и обратно, можно наблюдать скольжение чистящего гребня по крюку вязального аппарата. При необходимости гребень можно подогнать легкими ударами молотка по крюку.

Нож для обрезки шпагата подлежит замене, если обрезанные концы имеют неравномерную длину; в зависимости от используемого шпагата концы бывают обтрепанными, что тоже говорит о необходимости замены ножа.

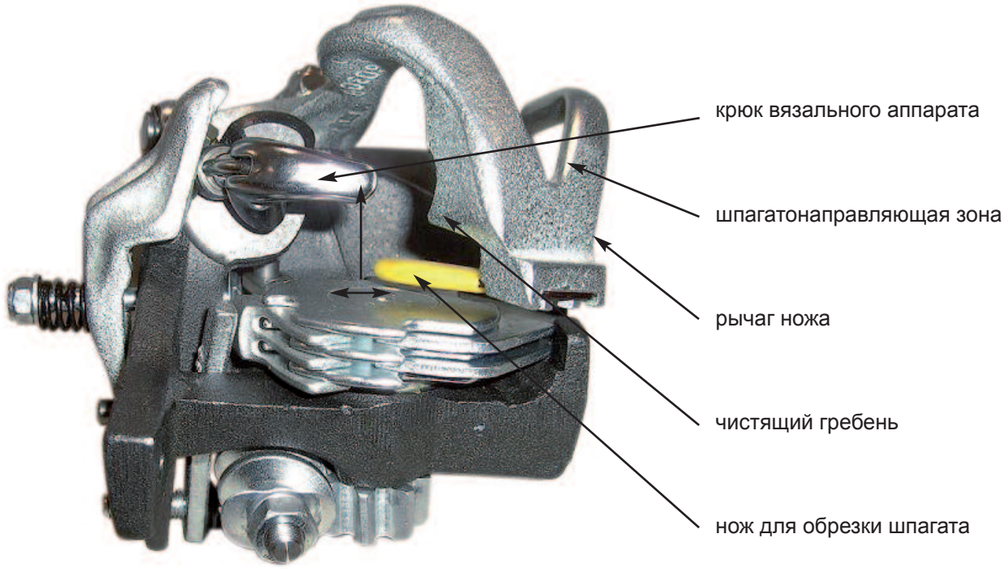

Рис. 4

Рис. 5

4.4 Монтаж вязального аппарата и диска управления

При сборке вязального аппарата и соответствующего диска управления на валу привода вязальных аппаратов поверхности скольжения обеих шестерен вязального аппарата вначале прикасаются к поверхности скольжения приводного диска. Между торцевой поверхностью втулки вязального аппарата и втулки приводного диска образуется щель, которую нужно заполнить регулировочными шайбами так, чтобы между поверхностями скольжения шестерни и диска образовался зазор, поддающийся измерению щупом. Зазор должен быть больше 0,0 мм, но не больше, чем 0,4 мм. Данный зазор между поверхностями скольжения должен сохраняться и при проворачивании вязального аппарата на валу привода.

При сборке вязального аппарата на вал необходимо следить за тем, чтобы между всеми элементами конструкции предусматривался лишь минимальный осевой зазор. Для соблюдения конструктивно предусмотренных позиций вязальных аппаратов на валу (расстояния между ними) при необходимости регулировки используют регулировочные дистанционные шайбы.

В некоторых случаях один из двух или трех приводных дисков на валу привода вязальных аппаратов оснащаются криволинейной направляющей (рис. 6) для привода фиксаторов шпагата. Если вал привода вязальных аппаратов монтируется полностью с нуля, то нужно проследить за правильным положением этих приводных дисков.

5. Смазка вязальных аппаратов

Места смазки вязального аппарата обеспечиваются смазочным материалом при помощи смазочных ниппелей, используя вручную смазочный шприц, или посредством системы централизованной смазки пресс-подборщика. Чтобы сохранить безотказную работоспособность вязальных аппаратов смазка производится ежедневно перед началом работы машины. Рекомендуется использовать мягкие, эластичные смазки, предпочтительно на известковой или литиевой основе с показателем пенетрации 2 или 3 в соответствии со стандартом DIN51825. Эти смазочные материалы имеются в продаже еще под наименованием «универсальная пластичная смазка». Смазочные материалы на иных основах применять не следует, поскольку в сочетании с водой в местах опоры может возникнуть контактная коррозия, от которой пострадают скользящие друг по другу поверхности деталей.

На поверхности скольжения и рабочие поверхности, а также зубчатые венцы приводных дисков вязальных аппаратов наносится тонкий слой пластичной смазки. Это касается в том числе и вязальных аппаратов, подключенных к системе централизованной смазки пресс-подборщика. Однако прежде чем наносить смазочный материал, необходимо удалить остатки старой смазки, пыли и прессуемого материала.

Приводной диск вязального аппарата, серия RS 6067

Приводной диск вязального аппарата, серия RS 3788

Рис.6

6. Общая информация

Прочность обвязки зависит не только от правильного функционирования вязального аппарата Rasspe и правильно выбранного шпагата, но и от правильного функционирования конструктивных деталей пресс-подборщика, непосредственно участвующих в процессе обвязки. Это, в частности, направляющие пластины шпагата на прессовальном канале, иглы пресс-подборщика, натяжные устройства и направляющие кольца шпагата. В отношении этих узлов следует обязательно учитывать инструкции изготовителей пресс-подборщиков.

200.3663.20 / 42936 Ø = 30 мм

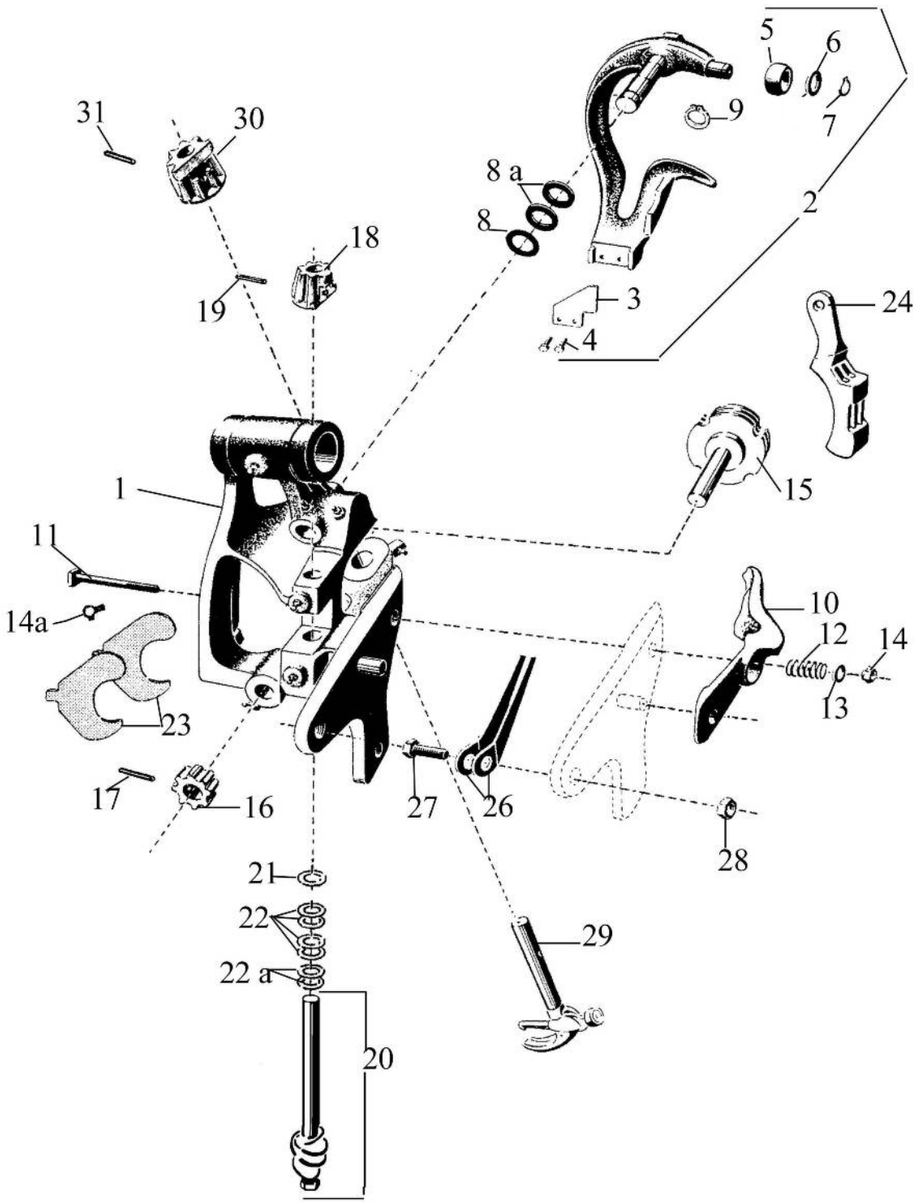

№ на рис. Ref. No.	Деталь № Part-No.	№ для заказа Order No.	Наименование	Description
	200.3663.20	**42936**	вязальный аппарат в сборе	knotter, cpt.
1	205.3663.20	**43017**	рама вязального аппарата	knotter frame
2	206.6020.03	**51992**	рычаг ножа в сборе	knife arm assy.
3	206.6059.10	**51145**	нож для обрезки шпагата	twine knife
4	300.6010.51	**45512**	болт с 6-гранной головкой (2 шт.)	bolt (2 pcs.)
5	206.3773.70	**43187.01**	ролик	roller
6	342.0110.00	**45741**	шайба (2 шт.)	spacer (2 pcs.)
7	206.3698.00	**43172**	стопорное кольцо	circlip
8	342.6200.00	**45754**	опорная шайба	spacer
8 a	342.6201.00	**45755**	опорная шайба (2 шт.)	spacer (2 pcs.)
9	207.7310.00	**43396**	стопорное кольцо	circlip
10	206.6011.70	**43239.01**	прижим	jaw cam
11	206.6024.70	**43257.01**	болт	bolt
12	206.3789.70	**43205.01**	пружина	spring
13	340.0084.01	**45716**	шайба	spacer
14	331.1080.51	**45701**	шестигранная гайка	nut
14 a	340.6140.01	**45726**	шайба	retaining ring
15	206.6085.70	**43301.01**	поводок в сборе	twine disc cpt.
16	206.3779.70	**43192.01**	червячная шестерня	worm pinion
17	346.1522.00	**45852**	пружинный спиральный штифт	spring pin
18	206.3782.20	**51838**	червячная шестерня	pinion
19	346.1522.00	**45852**	пружинный спиральный штифт	spring pin
20	206.3780.75	**51156.01**	червячный вал в сборе	worm shaft assy.
21	342.0102.00	**45739**	шайба (1 – 3 шт.)	spacer (1 to 3 pcs.)
22	342.0105.00	**45740**	шайба (4 шт.)	spacer (4 pcs.)
22 a	342.0110.00	**45741**	шайба (2 шт.)	spacer (2 pcs.)
23	206.3783.72	**43200.01**	чистик (2 шт.)	cleaner (2 pcs.)
24	206.3671.70	**43160.01**	держатель шпагата	twine holder
26	206.3776.71	**43190.01**	рессорная пружина (2 шт.)	spring (2 pcs.)
27	300.6325.51	**45531**	болт с 6-гранной головкой	bolt
28	330.1100.51	**45673**	шестигранная гайка	nut
29	206.6015.10	**51095**	крюк вязального аппарата в сборе	bill hook assy.
30	206.6127.01	**51446**	ведущая шестерня крюка	pinion
31	346.1530.00	**51346**	пружинный спиральный штифт	spring pin

200.3770.11 / 52030 Ø = 28 мм

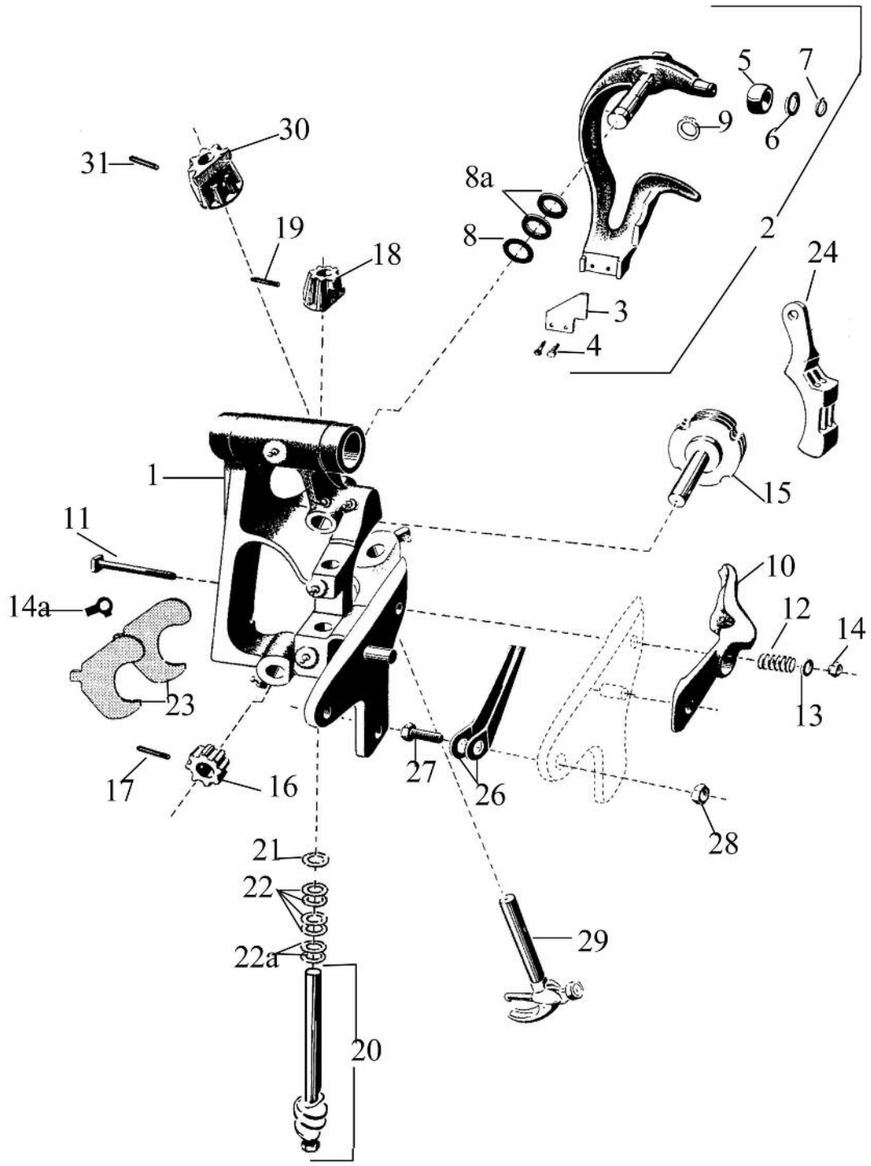

№ на рис. Ref. No.	Деталь № Part-No.	№ для заказа Order No.	Наименование	Description
	200.3770.11	**52030**	вязальный аппарат в сборе	knotter, cpt.
1	205.3770.10	**43024**	рама вязального аппарата	knotter frame
2	206.6020.03	**51992**	рычаг ножа в сборе	knife arm assy.
3	206.6059.10	**51145**	нож для обрезки шпагата	twine knife
4	300.6010.51	**45512**	болт с 6-граннойголовкой (2 шт.)	bolt (2 pcs.)
5	206.3773.70	**43187.01**	ролик	roller
6	342.0110.00	**45741**	шайба (2 шт.)	spacer (2 pcs.)
7	206.3698.00	**43172**	стопорное кольцо	circlip
8	342.6200.00	**45754**	опорная шайба	spacer
8 a	342.6201.00	**45755**	опорная шайба (2 шт.)	spacer (2 pcs.)
9	207.7310.00	**43396**	стопорное кольцо	circlip
10	206.6011.70	**43239.01**	прижим	jaw cam
11	206.6024.70	**43257.01**	болт	bolt
12	206.3789.70	**43205.01**	пружина	spring
13	340.0084.01	**45716**	шайба	spacer
14	331.1080.51	**45701**	шестигранная гайка	nut
14 a	340.6140.01	**45726**	шайба	retaining ring
15	206.6085.70	**43301.01**	поводок в сборе	twine disc cpt.
16	206.3779.70	**43192.01**	червячная шестерня	worm pinion
17	346.1522.00	**45852**	пружинный спиральный штифт	spring pin
18	206.3782.20	**51838**	червячная шестерня	pinion
19	346.1522.00	**45852**	пружинный спиральный штифт	spring pin
20	206.3780.75	**51156.01**	червячный вал в сборе	worm shaft assy.
21	342.0102.00	**45739**	шайба (1 – 3 шт.)	spacer (1 to 3 pcs.)
22	342.0105.00	**45740**	шайба (4 шт.)	spacer (4 pcs.)
22 a	342.0110.00	**45741**	шайба (2 шт.)	spacer (2 pcs.)
23	206.3783.72	**43200.01**	чистик (2 шт.)	cleaner (2 pcs.)
24	206.3671.70	**43160.01**	держатель шпагата	twine holder
26	206.3776.71	**43190.01**	рессорная пружина (2 шт.)	spring (2 pcs.)
27	300.6325.51	**45531**	болт с 6-гранной головкой	bolt
28	330.1100.51	**45673**	шестигранная гайка	nut
29	206.6015.10	**51095**	крюк вязального аппарата в сборе	bill hook assy.
30	206.6127.01	**51446**	ведущая шестерня крюка	pinion
31	346.1530.00	**51346**	пружинный спиральный штифт	spring pin

200.3770.02 / 52018 Ø = 28,6 мм

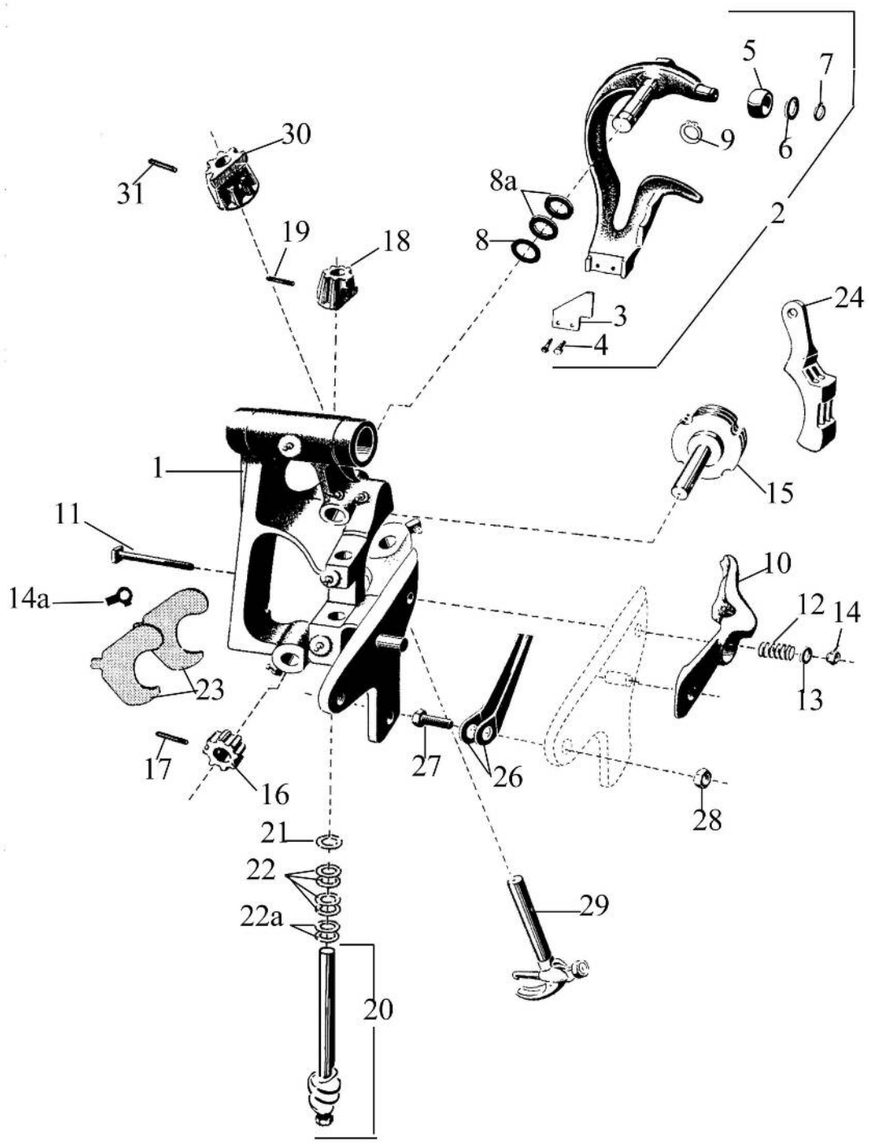

№ на рис. Ref. No.	Деталь № Part-No.	№ для заказа Order No.	Наименование	Description
	200.3770.02	**52018**	вязальный аппарат в сборе	knotter, cpt.
1	205.3770.90	**43026**	рама вязального аппарата	knotter frame
2	206.6020.03	**51992**	рычаг ножа в сборе	knife arm assy.
3	206.6059.10	**51145**	нож для обрезки шпагата	twine knife
4	300.6010.51	**45512**	болт с 6-гранной головкой (2 шт.)	bolt (2 pcs.)
5	206.3773.70	**43187.01**	ролик	roller
6	342.0110.00	**45741**	шайба (2 шт.)	spacer (2 pcs.)
7	206.3698.00	**43172**	стопорное кольцо	circlip
8	342.6200.00	**45754**	опорная шайба	spacer
8 a	342.6201.00	**45755**	опорная шайба (2 шт.)	spacer (2 pcs.)
9	207.7310.00	**43396**	стопорное кольцо	circlip
10	206.6011.70	**43239.01**	прижим	jaw cam
11	206.6024.70	**43257.01**	болт	bolt
12	206.3789.70	**43205.01**	пружина	spring
13	340.0084.01	**45716**	шайба	spacer
14	331.1080.51	**45701**	шестигранная гайка	nut
14 a	340.6140.01	**45726**	шайба	retaining ring
15	206.6085.70	**43301.01**	поводок в сборе	twine disc cpt.
16	206.3779.70	**43192.01**	червячная шестерня	worm pinion
17	346.1522.00	**45852**	пружинный спиральный штифт	spring pin
18	206.3782.20	**51838**	червячная шестерня	pinion
19	346.1522.00	**45852**	пружинный спиральный штифт	spring pin
20	206.3780.75	**51156.01**	червячный вал в сборе	worm shaft assy.
21	342.0102.00	**45739**	шайба (1 – 3 шт.)	spacer (1 to 3 pcs.)
22	342.0105.00	**45740**	шайба (4 шт.)	spacer (4 pcs.)
22 a	342.0110.00	**45741**	шайба (2 шт.)	spacer (2 pcs.)
23	206.3783.72	**43200.01**	чистик (2 шт.)	cleaner (2 pcs.)
24	206.3671.70	**43160.01**	держатель шпагата	twine holder
26	206.3776.71	**43190.01**	рессорная пружина 1 пара	spring (1 pair)
27	300.6325.51	**45531**	болт с 6-гранной головкой	bolt
28	330.1100.51	**45673**	шестигранная гайка	nut
29	206.6015.10	**51095**	крюк вязального аппарата в сборе	bill hook assy.
30	206.6127.01	**51446**	ведущая шестерня крюка	pinion
31	346.1530.00	**51346**	пружинный спиральный штифт	spring pin

200.3770.21 / 51994 Ø = 30 мм

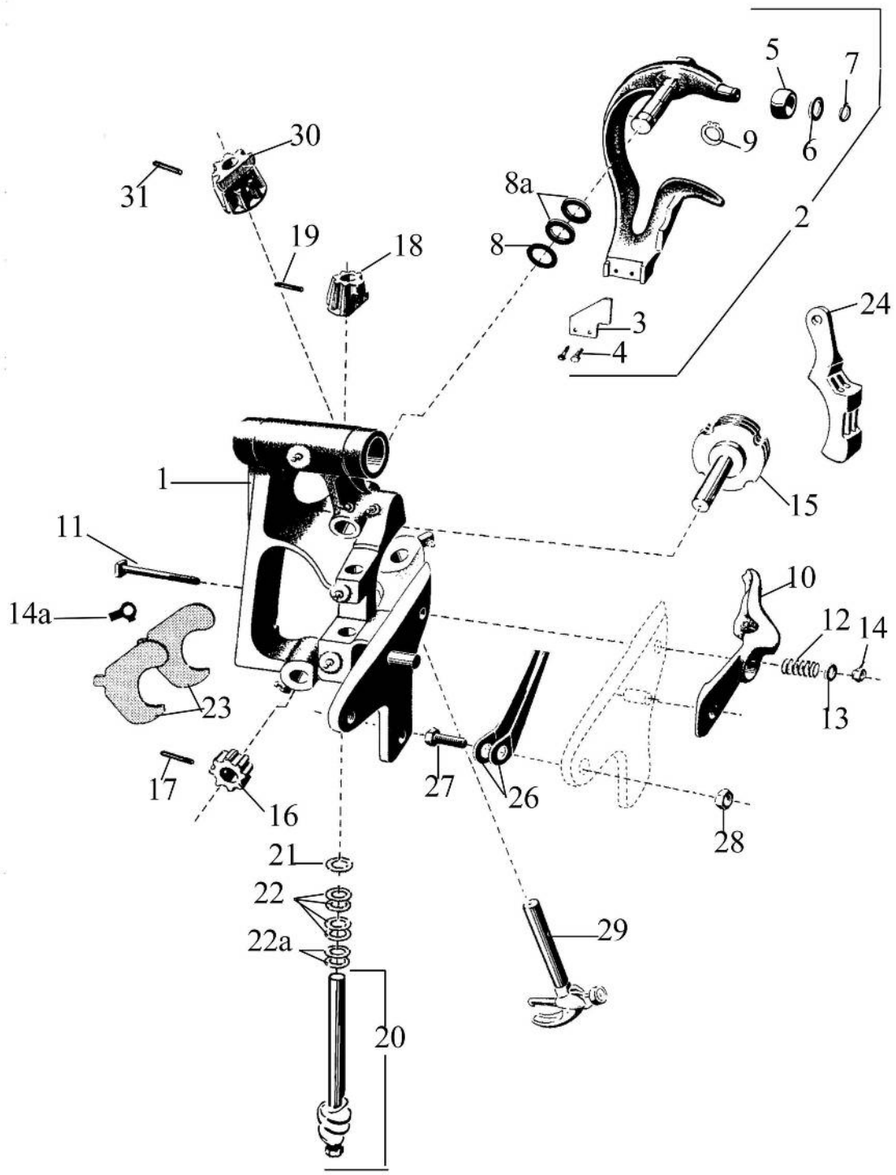

№ на рис. Ref. No.	Деталь № Part-No.	№ для заказа Order No.	Наименование	Description
	200.3770.21	**51994**	вязальный аппарат в сборе	knotter, cpt.
1	205.3770.92	**43028**	рама вязального аппарата	knotter frame
2	206.6020.03	**51992**	рычаг ножа в сборе	knife arm assy.
3	206.6059.10	**51145**	нож для обрезки шпагата	twine knife
4	300.6010.51	**45512**	болт с 6-гранной головкой (2 шт.)	bolt (2 pcs.)
5	206.3773.70	**43187.01**	ролик	roller
6	342.0110.00	**45741**	шайба (2 шт.)	spacer (2 pcs.)
7	206.3698.00	**43172**	стопорное кольцо	circlip
8	342.6200.00	**45754**	опорная шайба	spacer
8 a	342.6201.00	**45755**	опорная шайба (2 шт.)	spacer (2 pcs.)
9	207.7310.00	**43396**	стопорное кольцо	circlip
10	206.6011.70	**43239.01**	прижим	jaw cam
11	206.6024.70	**43257.01**	болт	bolt
12	206.3789.70	**43205.01**	пружина	spring
13	340.0084.01	**45716**	шайба	spacer
14	331.1080.51	**45701**	шестигранная гайка	nut
14 a	340.6140.01	**45726**	шайба	retaining ring
15	206.6085.70	**43301.01**	поводок в сборе	twine disc cpt.
16	206.3779.70	**43192.01**	червячная шестерня	worm pinion
17	346.1522.00	**45852**	пружинный спиральный штифт	spring pin
18	206.3782.20	**51838**	червячная шестерня	pinion
19	346.1522.00	**45852**	пружинный спиральный штифт	spring pin
20	206.3780.75	**51156.01**	червячный вал в сборе	worm shaft assy.
21	342.0102.00	**45739**	шайба (1 – 3 шт.)	spacer (1 to 3 pcs.)
22	342.0105.00	**45740**	шайба (4 шт.)	spacer (4 pcs.)
22 a	342.0110.00	**45741**	шайба (2 шт.)	spacer (2 pcs.)
23	206.3783.72	**43200.01**	чистик (2 шт.)	cleaner (2 pcs.)
24	206.3671.70	**43160.01**	держатель шпагата	twine holder
26	206.3776.71	**43190.01**	рессорная пружина (2 шт.)	spring (2 pcs.)
27	300.6325.51	**45531**	болт с 6-гранной головкой	bolt
28	330.1100.51	**45673**	шестигранная гайка	nut
29	206.6015.10	**51095**	крюк вязального аппарата в сборе	bill hook assy.
30	206.6127.01	**51446**	ведущая шестерня крюка	pinion
31	346.1530.00	**51346**	пружинный спиральный штифт	spring pin

Вязальный аппарат в сборе 51994/200.3770.21 + Диск управления вязальным аппаратом 43034/205.3788.22 = 52029/201.3770.21 Обвязывающий механизм комплектный.

200.3770.26 / 52772.01 Ø = 30 мм

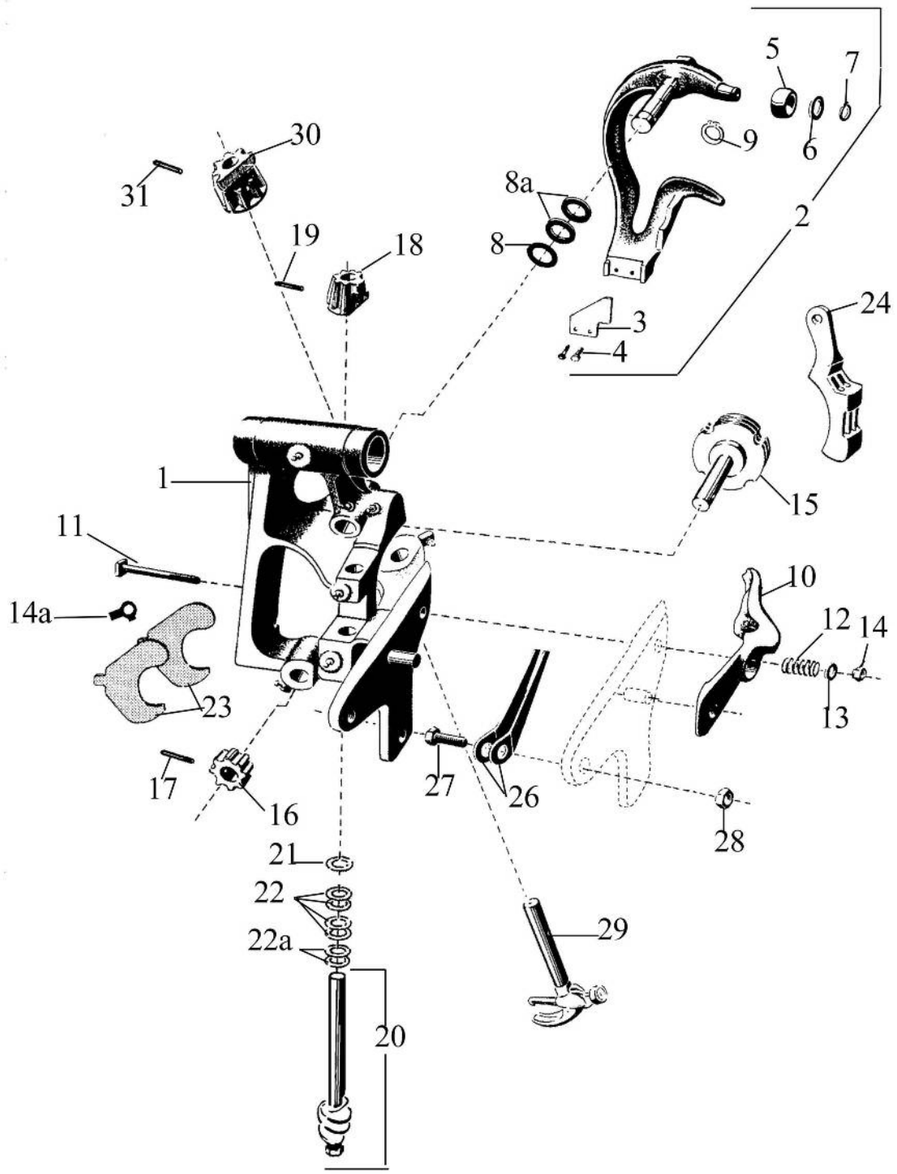

№ на рис. Ref. No.	Деталь № Part-No.	№ для заказа Order No.	Наименование	Description
	200.3770.26	**52772.01**	вязальный аппарат в сборе	knotter, cpt.
1	205.3770.26	**52772.02**	рама вязального аппарата	knotter frame
2	206.6020.03	**51992**	рычаг ножа в сборе	knife arm assy.
3	206.6059.10	**51145**	нож для обрезки шпагата	twine knife
4	300.6010.51	**45512**	болт с 6-гранной головкой (2 шт.)	bolt (2 pcs.)
5	206.3773.70	**43187.01**	ролик	roller
6	342.0110.00	**45741**	шайба (2 шт.)	spacer (2 pcs.)
7	206.3698.00	**43172**	стопорное кольцо	circlip
8	342.6200.00	**45754**	опорная шайба	spacer
8 a	342.6201.00	**45755**	опорная шайба (2 шт.)	spacer (2 pcs.)
9	207.7310.00	**43396**	стопорное кольцо	circlip
10	206.6011.70	**43239.01**	прижим	jaw cam
11	206.6024.70	**43257.01**	болт	bolt
12	206.3789.70	**43205.01**	пружина	spring
13	340.0084.01	**45716**	шайба	spacer
14	331.1080.51	**45701**	шестигранная гайка	nut
14 a	340.6140.01	**45726**	шайба	retaining ring
15	206.6085.70	**43301.01**	поводок в сборе	twine disc cpt.
16	206.3779.70	**43192.01**	червячная шестерня	worm pinion
17	346.1522.00	**45852**	пружинный спиральный штифт	spring pin
18	206.3782.20	**51838**	червячная шестерня	pinion
19	346.1522.00	**45852**	пружинный спиральный штифт	spring pin
20	206.3780.75	**51156.01**	червячный вал в сборе	worm shaft assy.
21	342.0102.00	**45739**	шайба (1 – 3 шт.)	spacer (1 to 3 pcs.)
22	342.0105.00	**45740**	шайба (4 шт.)	spacer (4 pcs.)
22 a	342.0110.00	**45741**	шайба (2 шт.)	spacer (2 pcs.)
23	206.3783.72	**43200.01**	чистик (2 шт.)	cleaner (2 pcs.)
24	206.3671.70	**43160.01**	держатель шпагата	twine holder
26	206.3776.71	**43190.01**	рессорная пружина (2 шт.)	spring (2 pcs.)
27	300.6325.51	**45531**	болт с 6-гранной головкой	bolt
28	330.1100.51	**45673**	шестигранная гайка	nut
29	206.6015.10	**51095**	крюк вязального аппарата в сборе	bill hook assy.
30	206.6127.01	**51446**	ведущая шестерня крюка	pinion
31	346.1530.00	**51346**	пружинный спиральный штифт	spring pin

200.6000.30 / 42941 Ø = 35 мм

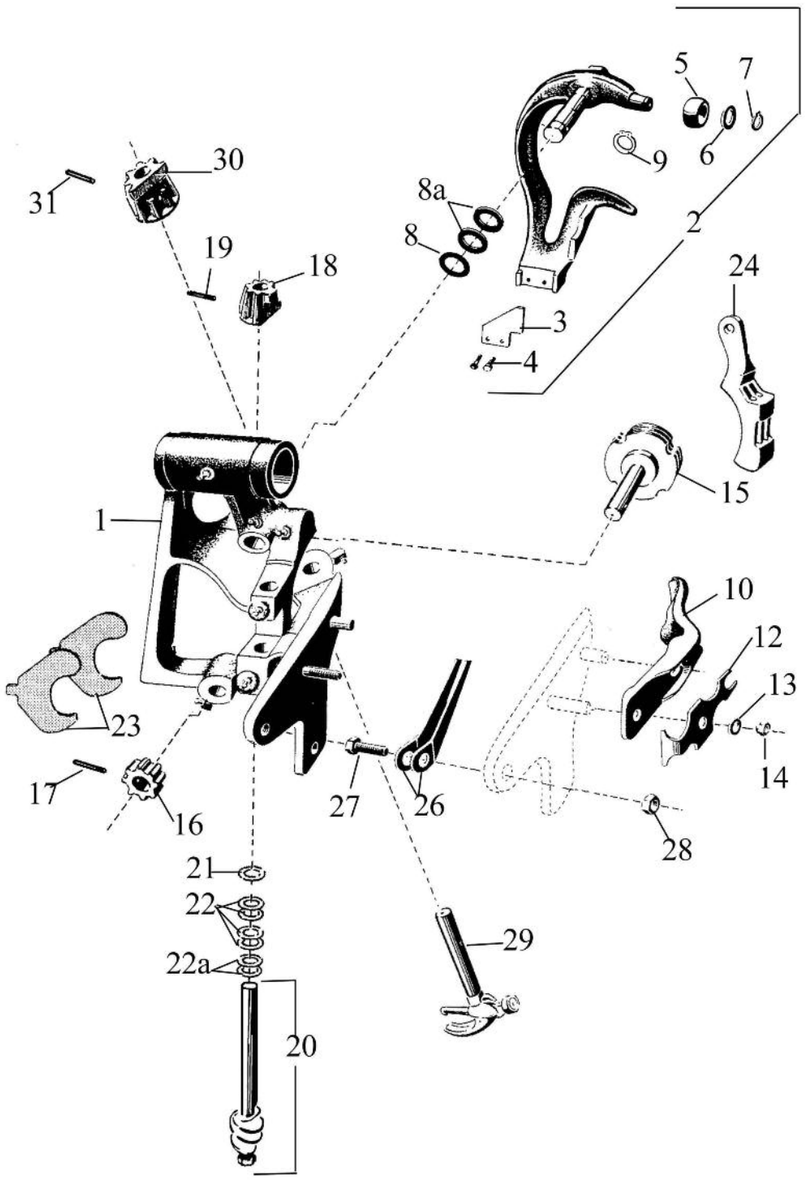

№ на рис. Ref. No.	Деталь № Part-No.	№ для заказа Order No.	Наименование	Description
	200.6000.30	**42941**	вязальный аппарат в сборе	knotter, cpt.
1	205.6000.30	**43041**	рама вязального аппарата	knotter frame
2	206.6020.03	**51992**	рычаг ножа в сборе	knife arm assy.
3	206.6059.10	**51145**	нож для обрезки шпагата	twine knife
4	300.6010.51	**45512**	болт с 6-гранной головкой (2 шт.)	bolt (2 pcs.)
5	206.3773.70	**43187.01**	ролик	roller
6	342.0110.00	**45741**	шайба (2 шт.)	spacer (2 pcs.)
7	206.3698.00	**43172**	стопорное кольцо	circlip
8	342.6200.00	**45754**	опорная шайба	spacer
8 a	342.6201.00	**45755**	опорная шайба (2 шт.)	spacer (2 pcs.)
9	207.7310.00	**43396**	стопорное кольцо	circlip
10	206.6011.70	**43239.01**	прижим	jaw cam
12	206.6010.70	**43238.01**	рессорная пружина	spring
13	340.0084.01	**45716**	шайба	spacer
14	331.1080.51	**45701**	шестигранная гайка	nut
15	206.6085.70	**43301.01**	поводок в сборе	twine disc cpt.
16	206.3779.70	**43192.01**	червячная шестерня	worm pinion
17	346.1522.00	**45852**	пружинный спиральный штифт	spring pin
18	206.3782.20	**51838**	червячная шестерня	pinion
19	346.1522.00	**45852**	пружинный спиральный штифт	spring pin
20	206.3780.75	**51156.01**	червячный вал в сборе	worm shaft assy.
21	342.0102.00	**45739**	шайба (1 – 3 шт.)	spacer (1 to 3 pcs.)
22	342.0105.00	**45740**	шайба (4 шт.)	spacer (4 pcs.)
22 a	342.0110.00	**45741**	шайба (2 шт.)	spacer (2 pcs.)
23	206.3783.72	**43200.01**	чистик (2 шт.)	cleaner (2 pcs.)
24	206.3671.70	**43160.01**	держатель шпагата	twine holder
26	206.3776.71	**43190.01**	рессорная пружина (2 шт.)	spring (2 pcs.)
27	300.6325.51	**45531**	болт с 6-гранной головкой	bolt
28	330.1100.51	**45673**	шестигранная гайка	nut
29	206.6015.10	**51095**	крюк вязального аппарата в сборе	bill hook assy.
30	206.6127.01	**51446**	ведущая шестерня крюка	pinion
31	346.1530.00	**51346**	пружинный спиральный штифт	spring pin

200.6000.33 / 42943 Ø = 35 мм

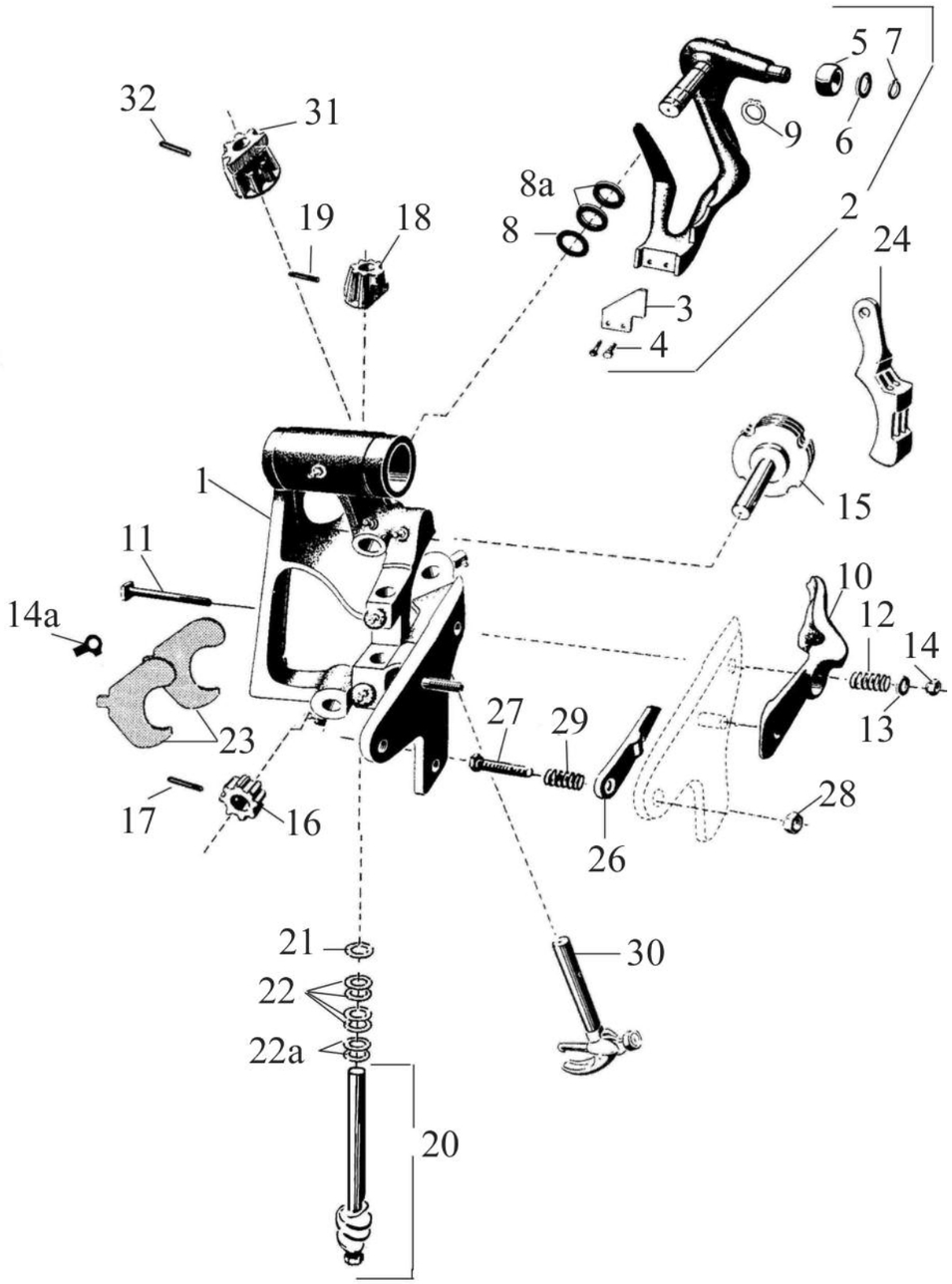

№ на рис. Ref. No.	Деталь № Part-No.	№ для заказа Order No.	Наименование	Description
	200.6000.33	**42943**	вязальный аппарат в сборе	knotter, cpt.
1	205.6000.32	**43042**	рама вязального аппарата	knotter frame
2	206.6030.02	**51984**	рычаг ножа в сборе	knife arm assy.
3	206.6059.10	**51145**	нож для обрезки шпагата	twine knife
4	300.6010.51	**45512**	болт с 6-гранной головкой (2 шт.)	bolt (2 pcs.)
5	206.3773.70	**43187.01**	ролик	roller
6	342.0110.00	**45741**	шайба (2 шт.)	spacer (2 pcs.)
7	206.3698.00	**43172**	стопорное кольцо	circlip
8	342.6200.00	**45754**	опорная шайба	spacer
8 a	342.6201.00	**45755**	опорная шайба (2 шт.)	spacer (2 pcs.)
9	207.7310.00	**43396**	стопорное кольцо	circlip
10	206.6011.70	**43239.01**	прижим	jaw cam
11	206.6024.70	**43257.01**	болт	bolt
12	206.3789.70	**43205.01**	пружина	spring
13	340.0084.01	**45716**	шайба	spacer
14	331.1080.51	**45701**	шестигранная гайка	nut
14 a	340.6140.01	**45726**	шайба	retaining ring
15	206.6085.70	**43301.01**	поводок в сборе	twine disc cpt.
16	206.3779.70	**43192.01**	червячная шестерня	worm pinion
17	346.1522.00	**45852**	пружинный спиральный штифт	spring pin
18	206.3782.20	**51838**	червячная шестерня	pinion
19	346.1522.00	**45852**	пружинный спиральный штифт	spring pin
20	206.3780.75	**51156.01**	червячный вал в сборе	worm shaft assy.
21	342.0102.00	**45739**	шайба (1 – 3 шт.)	spacer (1 to 3 pcs.)
22	342.0105.00	**45740**	шайба (4 шт.)	spacer (4 pcs.)
22 a	342.0110.00	**45741**	шайба (2 шт.)	spacer (2 pcs.)
23	206.3783.72	**43200.01**	чистик (2 шт.)	cleaner (2 pcs.)
24	206.3671.70	**43160.01**	держатель шпагата	twine holder
26	206.6019.70	**47143.01**	перекидной рычаг	lever
27	206.6025.00	**43258**	болт с 6-гранной головкой	bolt
28	330.1100.51	**45673**	шестигранная гайка	nut
29	206.0620.70	**43105.01**	пружина	spring
30	206.6015.10	**51095**	крюк вязального аппарата в сборе	bill hook assy.
31	206.6127.01	**51446**	ведущая шестерня крюка	pinion
32	346.1530.00	**51346**	пружинный спиральный штифт	spring pin

200.6000.40 / 42945 Ø = 36 мм

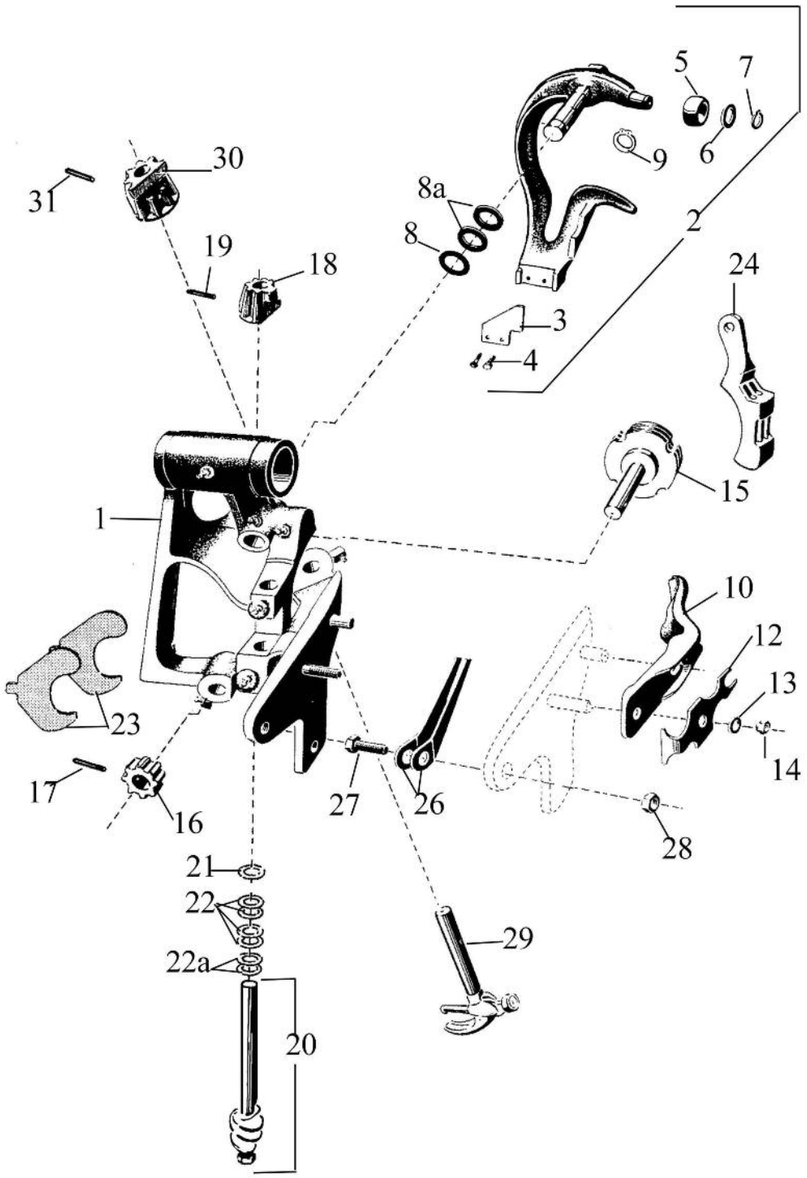

№ на рис. Ref. No.	Деталь № Part-No.	№ для заказа Order No.	Наименование	Description
	200.6000.40	**42945**	вязальный аппарат в сборе	knotter, cpt.
1	205.6000.40	**43043**	рама вязального аппарата	knotter frame
2	206.6020.03	**51992**	рычаг ножа в сборе	knife arm assy.
3	206.6059.10	**51145**	нож для обрезки шпагата	twine knife
4	300.6010.51	**45512**	болт с 6-гранной головкой (2 шт.)	bolt (2 pcs.)
5	206.3773.70	**43187.01**	ролик	roller
6	342.0110.00	**45741**	шайба (2 шт.)	spacer (2 pcs.)
7	206.3698.00	**43172**	стопорное кольцо	circlip
8	342.6200.00	**45754**	опорная шайба	spacer
8 a	342.6201.00	**45755**	опорная шайба (2 шт.)	spacer (2 pcs.)
9	207.7310.00	**43396**	стопорное кольцо	circlip
10	206.6011.70	**43239.01**	прижим	jaw cam
12	206.6010.70	**43238.01**	рессорная пружина	spring
13	340.0084.01	**45716**	шайба	spacer
14	331.1080.51	**45701**	шестигранная гайка	nut
15	206.6085.70	**43301.01**	поводок в сборе	twine disc cpt.
16	206.3779.70	**43192.01**	червячная шестерня	worm pinion
17	346.1522.00	**45852**	пружинный спиральный штифт	spring pin
18	206.3782.20	**51838**	червячная шестерня	pinion
19	346.1522.00	**45852**	пружинный спиральный штифт	spring pin
20	206.3780.75	**51156.01**	червячный вал в сборе	worm shaft assy.
21	342.0102.00	**45739**	шайба (1 – 3 шт.)	spacer (1 to 3 pcs.)
22	342.0105.00	**45740**	шайба (4 шт.)	spacer (4 pcs.)
22 a	342.0110.00	**45741**	шайба (2 шт.)	spacer (2 pcs.)
23	206.3783.72	**43200.01**	чистик (2 шт.)	cleaner (2 pcs.)
24	206.3671.70	**43160.01**	держатель шпагата	twine holder
26	206.3776.71	**43190.01**	рессорная пружина (2 шт.)	spring (2 pcs.)
27	300.6325.51	**45531**	болт с 6-гранной головкой	bolt
28	330.1100.51	**45673**	шестигранная гайка	nut
29	206.6015.10	**51095**	крюк вязального аппарата в сборе	bill hook assy.
30	206.6127.01	**51446**	ведущая шестерня крюка	pinion
31	346.1530.00	**51346**	пружинный спиральный штифт	spring pin

200.6002.30 / 42946 Ø = 35 мм

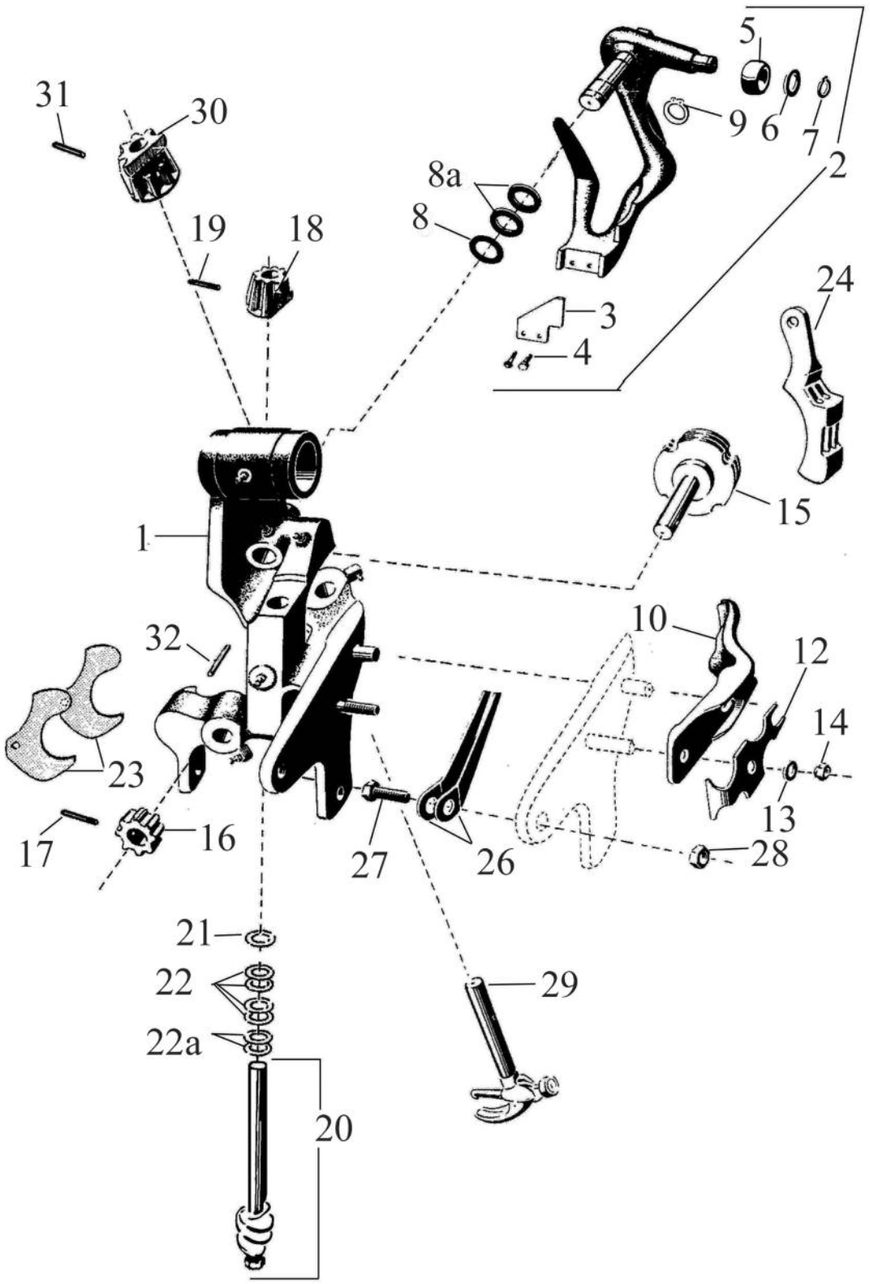

№ на рис. Ref. No.	Деталь № Part-No.	№ для заказа Order No.	Наименование	Description
	200.6002.30	**42946**	вязальный аппарат в сборе	knotter, cpt.
1	205.6002.33	**52577**	рама вязального аппарата	knotter frame
2	206.6030.01	**43261**	рычаг ножа в сборе	knife arm assy.
3	206.6059.10	**51145**	нож для обрезки шпагата	twine knife
4	300.6010.51	**45512**	болт с 6-гранной головкой (2 шт.)	bolt (2 pcs.)
5	206.3773.70	**43187.02**	ролик	roller
6	342.0110.00	**45741**	шайба (2 шт.)	spacer (2 pcs.)
7	206.3698.00	**43172**	стопорное кольцо	circlip
8	342.6200.00	**45754**	опорная шайба	spacer
8 a	342.6201.00	**45755**	опорная шайба (2 шт.)	spacer (2 pcs.)
9	207.7310.00	**43396**	стопорное кольцо	circlip
10	206.6011.71	**52578**	прижим	jaw cam
12	206.6010.70	**43238.01**	рессорная пружина	spring
13	340.0084.01	**45716**	шайба	spacer
14	331.1080.51	**45701**	шестигранная гайка	nut
15	206.6085.70	**43301.01**	поводок в сборе	twine disc cpt.
16	206.3779.70	**43192.01**	червячная шестерня	worm pinion
17	346.1522.00	**45852**	пружинный спиральный штифт	spring pin
18	206.3782.20	**51838**	червячная шестерня	pinion
19	346.1522.00	**45852**	пружинный спиральный штифт	spring pin
20	206.3780.75	**51156.01**	червячный вал в сборе	worm shaft assy.
21	342.0102.00	**45739**	шайба (1 – 3 шт.)	spacer (1 to 3 pcs.)
22	342.0105.00	**45740**	шайба (4 шт.)	spacer (4 pcs.)
22 a	342.0110.00	**45741**	шайба (2 шт.)	spacer (2 pcs.)
23	206.6012.70	**43240.01**	чистик (2 шт.)	cleaner (2 pcs.)
24	206.3671.70	**43160.01**	держатель шпагата	twine holder
26	206.3776.71	**43190.01**	рессорная пружина (2 шт.)	spring (2 pcs.)
27	300.6325.51	**45531**	болт с 6-гранной головкой	bolt
28	330.1100.51	**45673**	шестигранная гайка	nut
29	206.6015.10	**51095**	крюк вязального аппарата в сборе	bill hook assy.
30	206.6127.01	**51446**	ведущая шестерня крюка	pinion
31	346.1530.00	**51346**	пружинный спиральный штифт	spring pin
32	346.1545.00	**45854**	пружинный спиральный штифт	spring pin

200.6002.33 / 52009 Ø = 35 мм

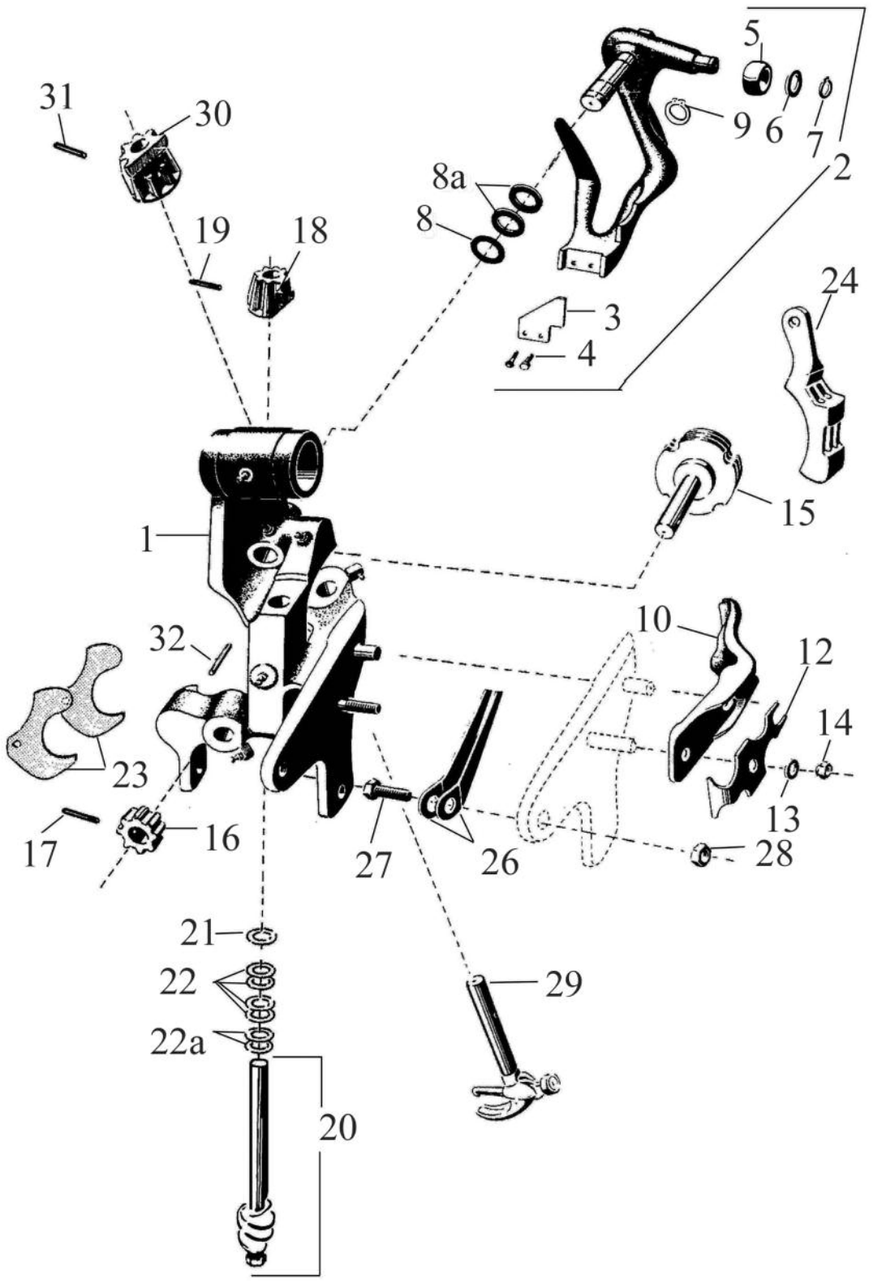

№ на рис. Ref. No.	Деталь № Part-No.	№ для заказа Order No.	Наименование	Description
	200.6002.33	**52009**	вязальный аппарат в сборе	knotter, cpt.
1	205.6002.33	**52577**	рама вязального аппарата	knotter frame
2	206.6030.02	**51984**	рычаг ножа в сборе	knife arm assy.
3	206.6059.10	**51145**	нож для обрезки шпагата	twine knife
4	300.6010.51	**45512**	болт с 6-гранной головкой (2 шт.)	bolt (2 pcs.)
5	206.3773.70	**43187.01**	ролик	roller
6	342.0110.00	**45741**	шайба (2 шт.)	spacer (2 pcs.)
7	206.3698.00	**43172**	стопорное кольцо	circlip
8	342.6200.00	**45754**	опорная шайба	spacer
8 a	342.6201.00	**45755**	опорная шайба (2 шт.)	spacer (2 pcs.)
9	207.7310.00	**43396**	стопорное кольцо	circlip
10	206.6011.70	**43239.01**	прижим	jaw cam
12	206.6010.70	**43238.01**	рессорная пружина	spring
13	340.0084.01	**45716**	шайба	spacer
14	331.1080.51	**45701**	шестигранная гайка	nut
15	206.6085.70	**43301.01**	поводок в сборе	twine disc cpt.
16	206.3779.70	**43192.01**	червячная шестерня	worm pinion
17	346.1522.00	**45852**	пружинный спиральный штифт	spring pin
18	206.3782.20	**51838**	червячная шестерня	pinion
19	346.1522.00	**45852**	пружинный спиральный штифт	spring pin
20	206.3780.75	**51156.01**	червячный вал в сборе	worm shaft assy.
21	342.0102.00	**45739**	шайба (1 – 3 шт.)	spacer (1 to 3 pcs.)
22	342.0105.00	**45740**	шайба (4 шт.)	spacer (4 pcs.)
22 a	342.0110.00	**45741**	шайба (2 шт.)	spacer (2 pcs.)
23	206.6012.70	**43240.01**	чистик (2 шт.)	cleaner (2 pcs.)
24	206.3671.70	**43160.01**	держатель шпагата	twine holder
26	206.3776.71	**43190.01**	рессорная пружина (2 шт.)	spring (2 pcs.)
27	300.6325.51	**45531**	болт с 6-гранной головкой	bolt
28	330.1100.51	**45673**	шестигранная гайка	nut
29	206.6015.10	**51095**	крюк вязального аппарата в сборе	bill hook assy.
30	206.6127.01	**51446**	ведущая шестерня крюка	pinion
31	346.1530.00	**51346**	пружинный спиральный штифт	spring pin
32	346.1545.00	**45854**	пружинный спиральный штифт	spring pin

200.6003.34 / 42950 Ø = 35 мм

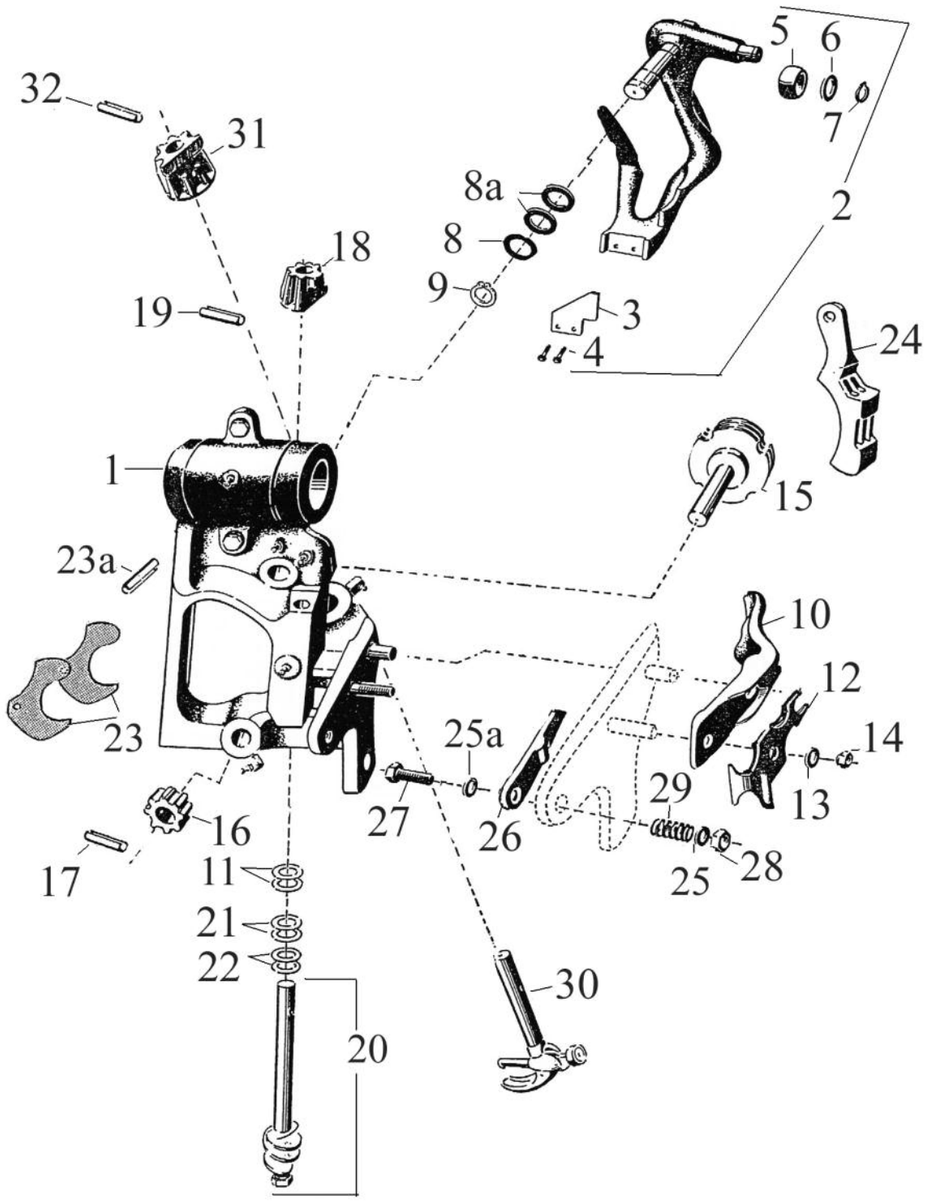

№ на рис. Ref. No.	Деталь № Part-No.	№ для заказа Order No.	Наименование	Description
	200.6003.34	**42950**	вязальный аппарат в сборе	knotter, cpt.
1	205.6003.30	**43050**	рама вязального аппарата	knotter frame
2	206.6050.04	**43280**	рычаг ножа в сборе	knife arm assy.
3	206.6059.10	**51145**	нож для обрезки шпагата	twine knife
4	300.6010.51	**45512**	болт с 6-гранной головкой (2 шт.)	bolt (2 pcs.)
5	206.3773.70	**43187.02**	ролик	roller
6	342.0110.00	**45741**	шайба (2 шт.)	spacer (2 pcs.)
7	206.3698.00	**43172**	стопорное кольцо	circlip
8	342.6200.00	**45754**	опорная шайба	spacer
8 a	342.6201.00	**45755**	опорная шайба (2 шт.)	spacer (2 pcs.)
9	207.7310.00	**43396**	стопорное кольцо	circlip
10	206.6011.70	**43239.01**	прижим	jaw cam
11	342.0102.00	**45739**	шайба (1 – 3 шт.)	spacer (1 – 3 pcs.)
12	206.6010.70	**43238.01**	рессорная пружина (2 шт.)	spring (2 pcs.)
13	340.0084.01	**45716**	шайба	spacer
14	331.1080.51	**45701**	шестигранная гайка	nut
15	206.6052.00	**43282**	поводок в сборе	twine disc cpt.
16	206.3779.70	**43192.01**	червячная шестерня	worm pinion
17	346.1522.00	**45852**	пружинный спиральный штифт	spring pin
18	206.3782.20	**51838**	червячная шестерня	pinion
19	346.1522.00	**45852**	пружинный спиральный штифт	spring pin
20	206.3780.75	**51156.01**	червячный вал в сборе	worm shaft assy.
21	342.0105.00	**45740**	шайба (4 шт.)	spacer (4 pcs.)
22	342.0110.00	**45741**	шайба (2 шт.)	spacer (2 pcs.)
23	206.6012.70	**43240.01**	чистик (2 шт.)	cleaner (2 pcs.)
23 a	346.1545.00	**45854**	пружинный спиральный штифт	spring pin
24	206.3784.70	**51021.01**	держатель шпагата	twine holder
25	340.0084.01	**45716**	шайба	spacer
25 a	340.6140.01	**45726**	шайба	washer
26	206.6019.70	**47143.01**	перекидной рычаг	lever
27	206.6024.70	**43257.01**	болт	bolt
28	331.1080.51	**45701**	шестигранная гайка	nut
29	206.0823.70	**43120.01**	пружина	spring
30	206.6035.10	**43263**	крюк вязального аппарата в сборе	bill hook assy.
31	206.6127.01	**51446**	ведущая шестерня крюка	pinion
32	346.1530.00	**51346**	пружинный спиральный штифт	spring pin

200.6003.50 / 42952 Ø = 40 мм

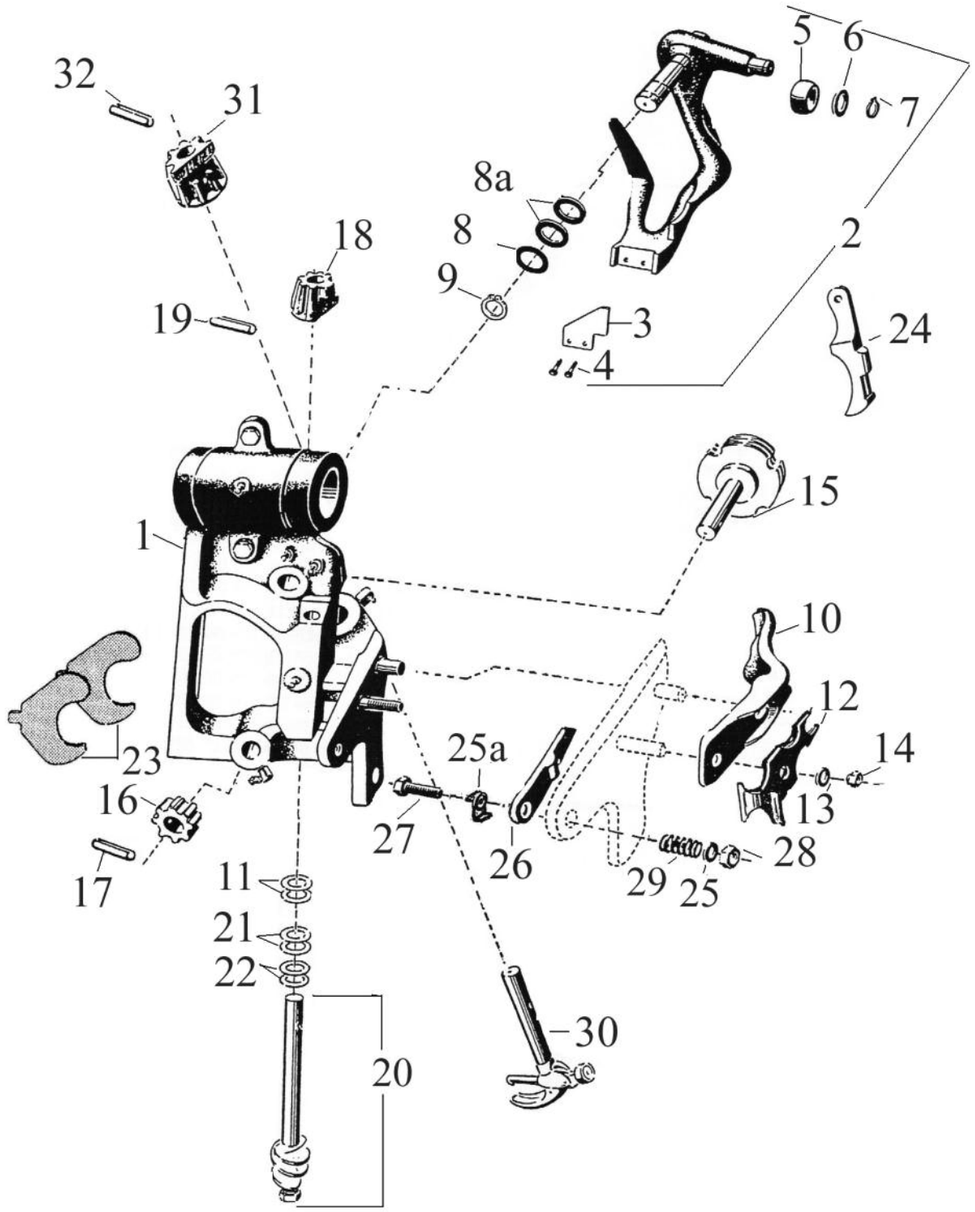

№ на рис. Ref. No.	Деталь № Part-No.	№ для заказа Order No.	Наименование	Description
	200.6003.50	**42952**	вязальный аппарат в сборе	knotter, cpt.
1	205.6003.30	**43053**	рама вязального аппарата	knotter frame
2	206.6050.04	**43280**	рычаг ножа в сборе	knife arm assy.
3	206.6059.10	**51145**	нож для обрезки шпагата	twine knife
4	300.6010.51	**45512**	болт с 6-гранной головкой (2 шт.)	bolt (2 pcs.)
5	206.3773.70	**43187.02**	ролик	roller
6	342.0110.00	**45741**	шайба (2 шт.)	spacer (2 pcs.)
7	206.3698.00	**43172**	стопорное кольцо	circlip
8	342.6200.00	**45754**	опорная шайба	spacer
8 a	342.6201.00	**45755**	опорная шайба (2 шт.)	spacer (2 pcs.)
9	207.7310.00	**43396**	стопорное кольцо	circlip
10	206.6011.70	**43239.01**	прижим	jaw cam
11	342.0110.00	**45741**	шайба (2 шт.)	spacer (2 pcs.)
12	206.6010.70	**43238.01**	рессорная пружина (2 шт.)	spring (2 pcs.)
13	340.0084.01	**45716**	шайба	spacer
14	331.1080.51	**45701**	шестигранная гайка	nut
15	206.6052.00	**43282**	поводок в сборе	twine disc cpt.
16	206.3779.70	**43192.01**	червячная шестерня	worm pinion
17	346.1522.00	**45852**	пружинный спиральный штифт	spring pin
18	206.3782.20	**51838**	червячная шестерня	pinion
19	346.1522.00	**45852**	пружинный спиральный штифт	spring pin
20	206.3780.75	**51156.01**	червячный вал в сборе	worm shaft assy.
21	342.0102.00	**45739**	шайба (1 – 3 шт.)	spacer (1 to 3 pcs.)
22	342.0105.00	**45740**	шайба (4 шт.)	spacer (4 pcs.)
23	206.3783.72	**43200.01**	чистик (2 шт.)	cleaner (2 pcs.)
24	206.3784.70	**51021.01**	держатель шпагата	twine holder
25	340.0084.01	**45716**	шайба	spacer
25 a	340.6140.01	**45726**	шайба	washer
26	206.6019.70	**47143.01**	перекидной рычаг	lever
27	206.6024.70	**45257.01**	болт с квадратной головкой	bolt
28	331.1080.51	**45701**	шестигранная гайка	nut
29	206.0823.70	**43120.01**	пружина	spring
30	206.6035.10	**43263**	крюк вязального аппарата в сборе	bill hook assy.
31	206.6127.01	**51446**	ведущая шестерня крюка	pinion
32	346.1530.00	**51346**	пружинный спиральный штифт	spring pin

Вязальный аппарат RS 6004 eMK3 23
= 200.6004.31/51948 заменяет
вязальный аппарат
200.6000.32 / 42942

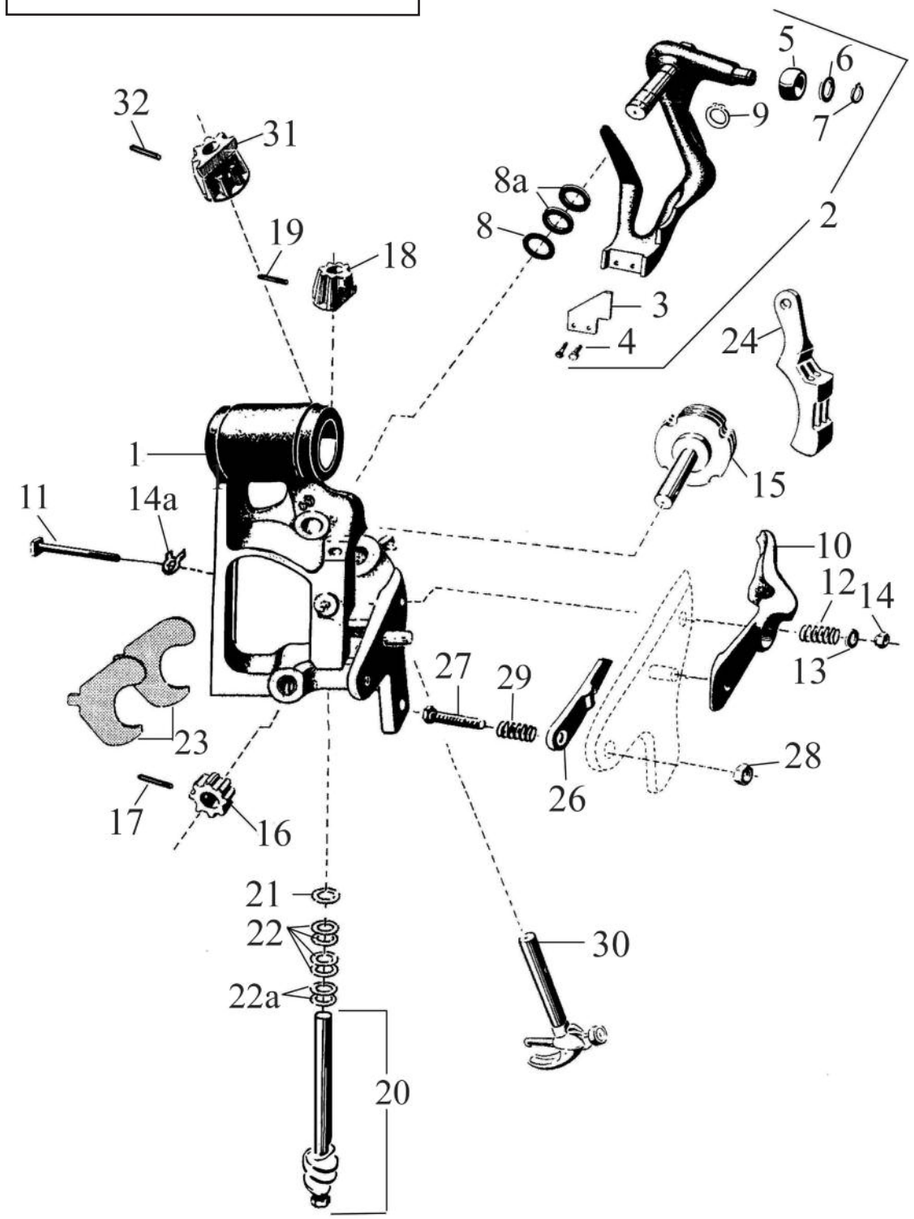

№ на рис. Ref. No.	Деталь № Part-No.	№ для заказа Order No.	Наименование	Description
	200.6004.31	**51948**	вязальный аппарат в сборе	knotter, cpt.
1	205.6004.99	**43058**	рама вязального аппарата	knotter frame
2	206.6030.02	**51984**	рычаг ножа в сборе	knife arm assy.
3	206.6059.10	**51145**	нож для обрезки шпагата	twine knife
4	300.6010.51	**45512**	болт с 6-гранной головкой (2 шт.)	bolt (2 pcs.)
5	206.3773.70	**43187.01**	ролик	roller
6	342.0110.00	**45741**	шайба (2 шт.)	spacer (2 pcs.)
7	206.3698.00	**43172**	стопорное кольцо	circlip
8	342.6200.00	**45754**	опорная шайба	spacer
8 a	342.6201.00	**45755**	опорная шайба (2 шт.)	spacer (2 pcs.)
9	207.7310.00	**43396**	стопорное кольцо	circlip
10	206.6011.70	**43239.01**	прижим	jaw cam
11	206.6024.70	**43257.01**	болт	bolt
12	206.3789.70	**43205.01**	пружина	spring
13	340.0084.01	**45716**	шайба	spacer
14	331.1080.51	**45701**	шестигранная гайка	nut
14 a	340.6140.01	**45726**	шайба	retaining ring
15	206.6085.70	**43301.01**	поводок в сборе	twine disc cpt.
16	206.3779.70	**43192.01**	червячная шестерня	worm pinion
17	346.1522.00	**45852**	пружинный спиральный штифт	spring pin
18	206.3782.20	**51838**	червячная шестерня	pinion
19	346.1522.00	**45852**	пружинный спиральный штифт	spring pin
20	206.3780.75	**51156.01**	червячный вал в сборе	worm shaft assy.
21	342.0102.00	**45739**	шайба (1 – 3 шт.)	spacer (1 to 3 pcs.)
22	342.0105.00	**45740**	шайба (4 шт.)	spacer (4 pcs.)
22 a	342.0110.00	**45741**	шайба (2 шт.)	spacer (2 pcs.)
23	206.3783.72	**43200.01**	чистик (2 шт.)	cleaner (2 pcs.)
24	206.3671.70	**43160.01**	держатель шпагата	twine holder
26	206.6019.70	**47143.01**	перекидной рычаг	lever
27	206.6025.00	**43258**	болт с 6-гранной головкой	bolt
28	330.1100.51	**45673**	шестигранная гайка	nut
29	206.0620.70	**43105.01**	пружина	spring
30	206.6015.10	**51095**	крюк вязального аппарата в сборе	bill hook assy.
31	206.6127.01	**51446**	ведущая шестерня крюка	pinion
32	346.1530.00	**51346**	пружинный спиральный штифт	spring pin

Как правило, два вязальных аппарата комбинируются с:

блоком вязального аппарата 51934 в следующем составе:
1 шт. приводной диск вязального аппарата (справа) 205.3788.32/43035 = комплект № 201.6004.04/51935
1 шт. приводной диск вязального аппарата (слева) 205.6067.31/43071 = комплект № 201.6004.05/51936

200.6004.31 / 51948 Ø = 35 мм

200.6006.32 / 42955 Ø = 35 мм

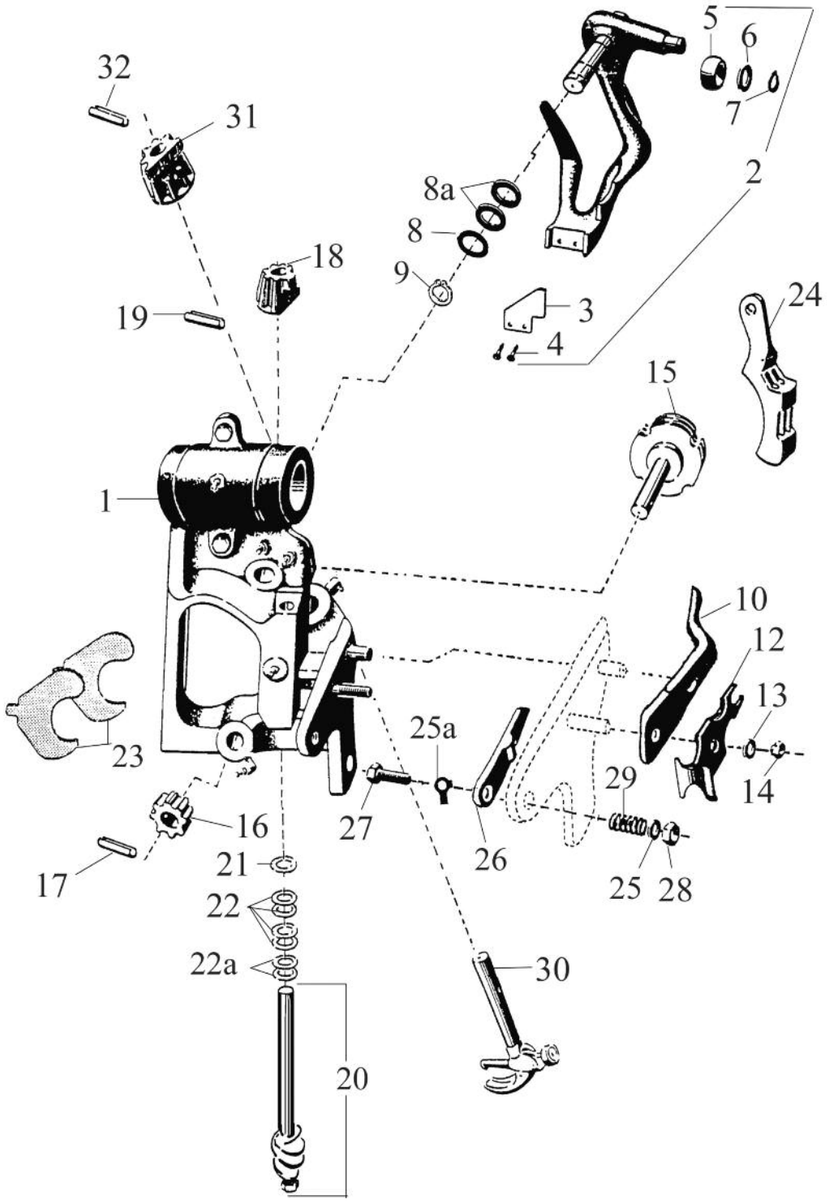

№ на рис. Ref. No.	Деталь № Part-No.	№ для заказа Order No.	Наименование	Description
	200.6006.32	**42955**	вязальный аппарат в сборе	knotter, cpt.
1	205.6006.30	**43060**	рама вязального аппарата	knotter frame
2	206.6060.08	**51165.01**	рычаг ножа в сборе	knife arm assy.
3	206.6059.10	**51145**	нож для обрезки шпагата	twine knife
4	300.6010.51	**45512**	болт с 6-гранной головкой (2 шт.)	bolt (2 pcs.)
5	206.3773.70	**43187.01**	ролик	roller
6	342.0110.00	**45741**	шайба (2 шт.)	spacer (2 pcs.)
7	206.3698.00	**43172**	стопорное кольцо	circlip
8	342.6200.00	**45754**	опорная шайба	spacer
8 a	342.6201.00	**45755**	опорная шайба (2 шт.)	spacer (2 pcs.)
9	207.7310.00	**43396**	стопорное кольцо	circlip
10	206.6069.00	**43292.01**	прижим	jaw cam
12	206.6010.70	**43238.01**	рессорная пружина (2 шт.)	spring (2 pcs.)
13	340.0084.01	**45716**	шайба	spacer
14	331.1080.51	**45701**	шестигранная гайка	nut
15	206.6085.70	**43301.01**	поводок в сборе	twine disc cpt.
16	206.3779.70	**43192.01**	червячная шестерня	worm pinion
17	346.1522.00	**45852**	пружинный спиральный штифт	spring pin
18	206.3782.20	**51838**	червячная шестерня	pinion
19	346.1522.00	**45852**	пружинный спиральный штифт	spring pin
20	206.3780.75	**51156.01**	червячный вал в сборе	worm shaft assy.
21	342.0102.00	**45739**	шайба (1 – 3 шт.)	spacer (1 to 3 pcs.)
22	342.0105.00	**45740**	шайба (4 шт.)	spacer (4 pcs.)
22 a	342.0110.00	**45741**	шайба (2 шт.)	spacer (2 pcs.)
23	206.3738.72	**43200.01**	чистик (2 шт.)	cleaner (2 pcs.)
24	206.3671.70	**43160.01**	держатель шпагата	twine holder
25	340.0084.01	**45716**	шайба	spacer
25 a	340.6140.01	**45726**	шайба	retaining ring
26	206.6019.70	**47143.01**	перекидной рычаг	lever
27	206.6024.70	**43257.01**	болт	bolt
28	331.1080.51	**45701**	шестигранная гайка	nut
29	206.0823.70	**43120.01**	пружина	spring
30	206.6035.10	**43263**	крюк вязального аппарата в сборе	bill hook assy.
31	206.6127.01	**51446**	ведущая шестерня крюка	pinion
32	346.1530.00	**51346**	пружинный спиральный штифт	spring pin

200.6006.40 / 42957.01 Ø = 35 мм

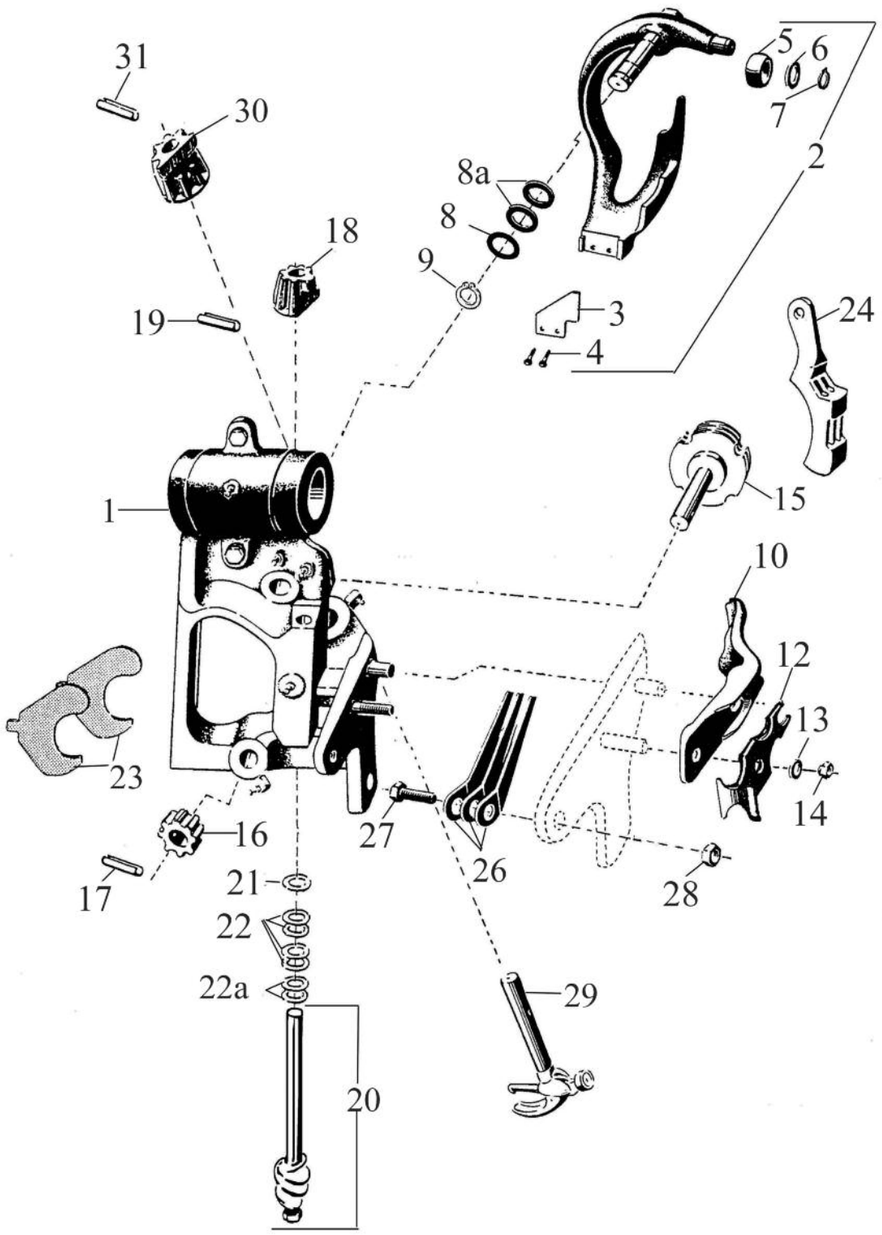

№ на рис. Ref. No.	Деталь № Part-No.	№ для заказа Order No.	Наименование	Description
	200.6006.40	**42957.01**	вязальный аппарат в сборе	knotter, cpt.
1	205.6006.35	**43061**	рама вязального аппарата	knotter frame
2	206.3692.05	**51079.01**	рычаг ножа в сборе	knife arm assy.
3	206.6059.10	**51145**	нож для обрезки шпагата	twine knife
4	300.6010.51	**45512**	болт с 6-гранной головкой (2 шт.)	bolt (2 pcs.)
5	206.3773.70	**43187.01**	ролик	roller
6	342.0110.00	**45741**	шайба (2 шт.)	spacer (2 pcs.)
7	206.3698.00	**43172**	стопорное кольцо	circlip
8	342.6200.00	**45754**	опорная шайба	spacer
8 a	342.6201.00	**45755**	опорная шайба (2 шт.)	spacer (2 pcs.)
9	207.7310.00	**43396**	стопорное кольцо	circlip
10	206.6011.70	**43239.01**	прижим	jaw cam
12	206.6010.70	**43238.01**	рессорная пружина (2 шт.)	spring (2 pcs.)
13	340.0084.01	**45716**	шайба	spacer
14	331.1080.51	**45701**	шестигранная гайка	nut
15	206.6085.70	**43301.01**	поводок в сборе	twine disc cpt.
16	206.3779.70	**43192.01**	червячная шестерня	worm pinion
17	346.1522.00	**45852**	пружинный спиральный штифт	spring pin
18	206.3782.20	**51838**	червячная шестерня	pinion
19	346.1522.00	**45852**	пружинный спиральный штифт	spring pin
20	206.3780.75	**51156.01**	червячный вал в сборе	worm shaft assy.
21	342.0102.00	**45739**	шайба (1 – 3 шт.)	spacer (1 to 3 pcs.)
22	342.0105.00	**45740**	шайба (4 шт.)	spacer (4 pcs.)
22 a	342.0110.00	**45741**	шайба (2 шт.)	spacer (2 pcs.)
23	206.3783.72	**43200.01**	чистик (2 шт.)	cleaner (2 pcs.)
24	206.3671.70	**43160.01**	держатель шпагата	twine holder
26	206.3776.71	**43190.01**	рессорная пружина (3 шт.)	spring (3 pcs.)
27	300.6330.51	**45532**	болт с 6-гранной головкой	bolt
28	330.1100.51	**45673**	шестигранная гайка	nut
29	206.6015.20	**51142**	крюк вязального аппарата в сборе	bill hook assy.
30	206.6127.01	**51446**	ведущая шестерня крюка	pinion
31	346.1530.00	**51346**	пружинный спиральный штифт	spring pin

200.6006.56 / 42962 Ø = 40 мм

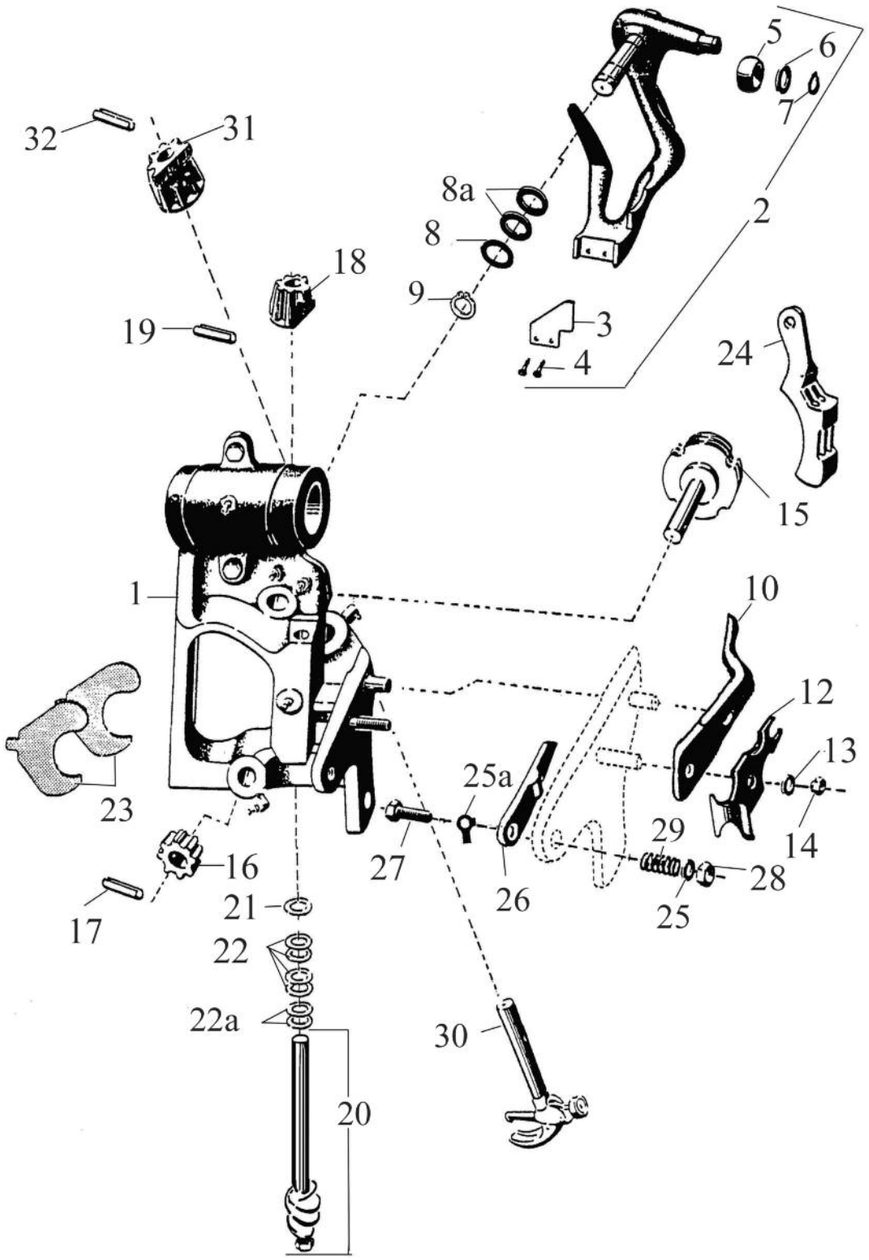

№ на рис. Ref. No.	Деталь № Part-No.	№ для заказа Order No.	Наименование	Description
	200.6006.56	**42962**	вязальный аппарат в сборе	knotter, cpt.
1	205.6006.51	**43063**	рама вязального аппарата	knotter frame
2	206.6060.08	**51165.01**	рычаг ножа в сборе	knife arm assy.
3	206.6059.10	**51145**	нож для обрезки шпагата	twine knife
4	300.6010.51	**45512**	болт с 6-гранной головкой (2 шт.)	bolt (2 pcs.)
5	206.3773.70	**43187.01**	ролик	roller
6	342.0110.00	**45741**	шайба (2 шт.)	spacer (2 pcs.)
7	206.3698.00	**43172**	стопорное кольцо	circlip
8	342.6200.00	**45754**	опорная шайба	spacer
8 a	342.6201.00	**45755**	опорная шайба (2 шт.)	spacer (2 pcs.)
9	207.7310.00	**43396**	стопорное кольцо	circlip
10	206.6069.00	**43292.01**	прижим	jaw cam
12	206.6010.70	**43238.01**	рессорная пружина (2 шт.)	spring (2 pcs.)
13	340.0084.01	**45716**	шайба	spacer
14	331.1080.51	**45701**	шестигранная гайка	nut
15	206.6085.70	**43301.01**	поводок в сборе	twine disc cpt.
16	206.3779.70	**43192.01**	червячная шестерня	worm pinion
17	346.1522.00	**45852**	пружинный спиральный штифт	spring pin
18	206.3782.20	**51838**	червячная шестерня	pinion
19	346.1522.00	**45852**	пружинный спиральный штифт	spring pin
20	206.3780.75	**51156.01**	червячный вал в сборе	worm shaft assy.
21	342.0102.00	**45739**	шайба (1 – 3 шт.)	spacer (1 to 3 pcs.)
22	342.0105.00	**45740**	шайба (4 шт.)	spacer (4 pcs.)
22 a	342.0110.00	**45741**	шайба (2 шт.)	spacer (2 pcs.)
23	206.3783.72	**43200.01**	чистик (2 шт.)	cleaner (2 pcs.)
24	206.3671.70	**43160.01**	держатель шпагата	twine holder
25	340.0084.01	**45716**	шайба	spacer
25 a	340.6140.01	**45726**	шайба	retaining ring
26	206.6019.70	**47143.01**	перекидной рычаг	lever
27	206.6024.70	**43257.01**	болт	bolt
28	331.1080.51	**45701**	шестигранная гайка	nut
29	206.0823.70	**43120.01**	пружина	spring
30	206.6037.02	**43266**	крюк вязального аппарата в сборе	bill hook assy.
31	206.6127.01	**51446**	ведущая шестерня крюка	pinion
32	346.1530.00	**51346**	пружинный спиральный штифт	spring pin

200.6006.55 / 42961 Ø = 40 мм

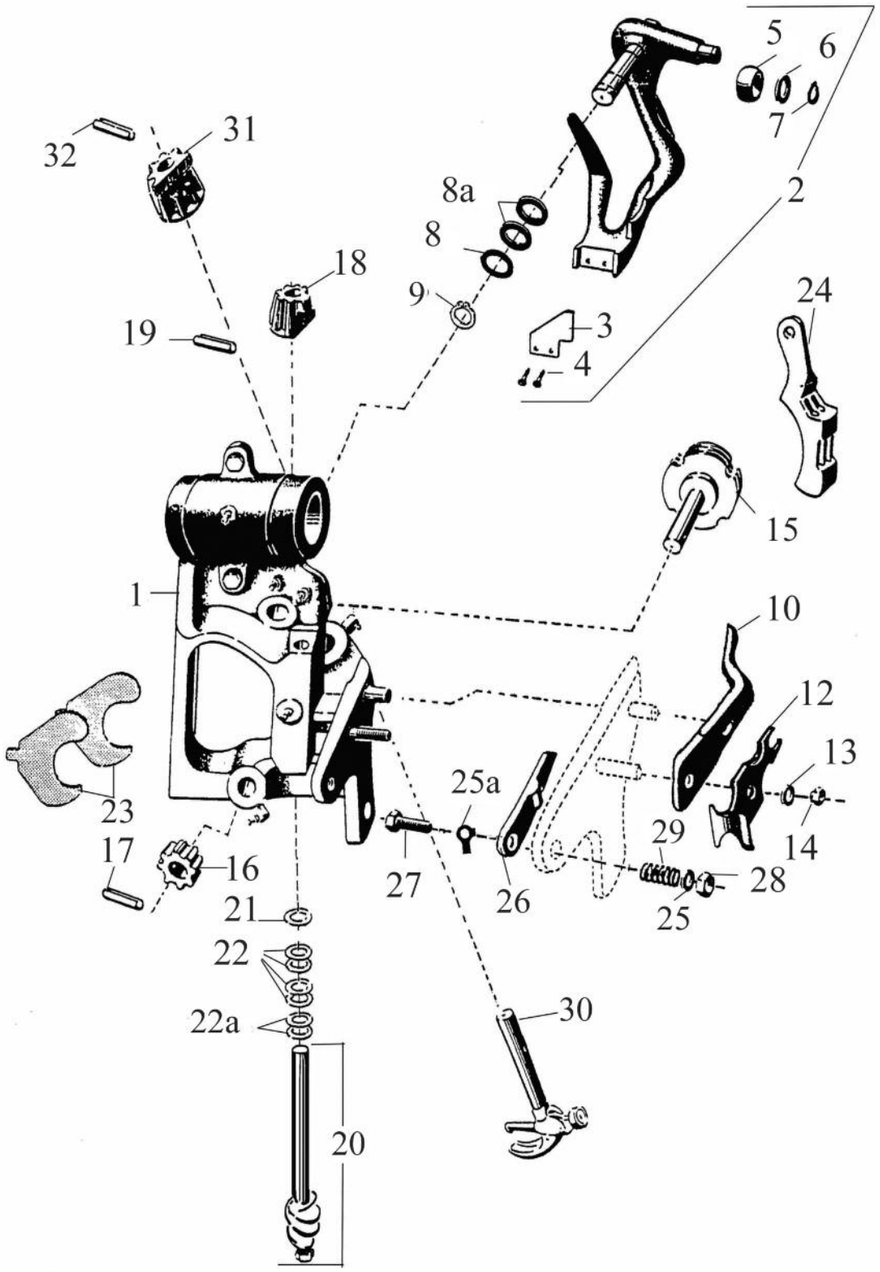

№ на рис. Ref. No.	Деталь № Part-No.	№ для заказа Order No.	Наименование	Description
	200.6006.55	**42961**	вязальный аппарат в сборе	knotter, cpt.
1	205.6006.55	**43064**	рама вязального аппарата	knotter frame
2	206.6060.08	**51165.01**	рычаг ножа в сборе	knife arm assy.
3	206.6059.10	**51145**	нож для обрезки шпагата	twine knife
4	300.6010.51	**45512**	болт с 6-гранной головкой (2 шт.)	bolt (2 pcs.)
5	206.3773.70	**43187.01**	ролик	roller
6	342.0110.00	**45741**	шайба (2 шт.)	spacer (2 pcs.)
7	206.3698.00	**43172**	стопорное кольцо	circlip
8	342.6200.00	**45754**	опорная шайба	spacer
8 a	342.6201.00	**45755**	опорная шайба (2 шт.)	spacer (2 pcs.)
9	207.7310.00	**43396**	стопорное кольцо	circlip
10	206.6069.00	**43292.01**	прижим	jaw cam
12	206.6010.70	**43238.01**	рессорная пружина (2 шт.)	spring (2 pcs.)
13	340.0084.01	**45716**	шайба	spacer
14	331.1080.51	**45701**	шестигранная гайка	nut
15	206.6085.70	**43301.01**	поводок в сборе	twine disc cpt.
16	206.3779.70	**43192.01**	червячная шестерня	worm pinion
17	346.1522.00	**45852**	пружинный спиральный штифт	spring pin
18	206.3782.20	**51838**	червячная шестерня	pinion
19	346.1522.00	**45852**	пружинный спиральный штифт	spring pin
20	206.3780.75	**51156.01**	червячный вал в сборе	worm shaft assy.
21	342.0102.00	**45739**	шайба (1 – 3 шт.)	spacer (1 to 3 pcs.)
22	342.0105.00	**45740**	шайба (4 шт.)	spacer (4 pcs.)
22 a	342.0110.00	**45741**	шайба (2 шт.)	spacer (2 pcs.)
23	206.3783.72	**43200.01**	чистик (2 шт.)	cleaner (2 pcs.)
24	206.3671.70	**43160.01**	держатель шпагата	twine holder
25	340.0084.01	**45716**	шайба	spacer
25 a	340.6140.01	**45726**	шайба	retaining ring
26	206.6019.70	**47143.01**	перекидной рычаг	lever
27	206.6024.70	**43257.01**	болт	bolt
28	331.1080.51	**45701**	шестигранная гайка	nut
29	206.0823.70	**43120.01**	пружина	spring
30	206.6035.10	**43263**	крюк вязального аппарата в сборе	bill hook assy.
31	206.6127.01	**51446**	ведущая шестерня крюка	pinion
32	346.1530.00	**51346**	пружинный спиральный штифт	spring pin

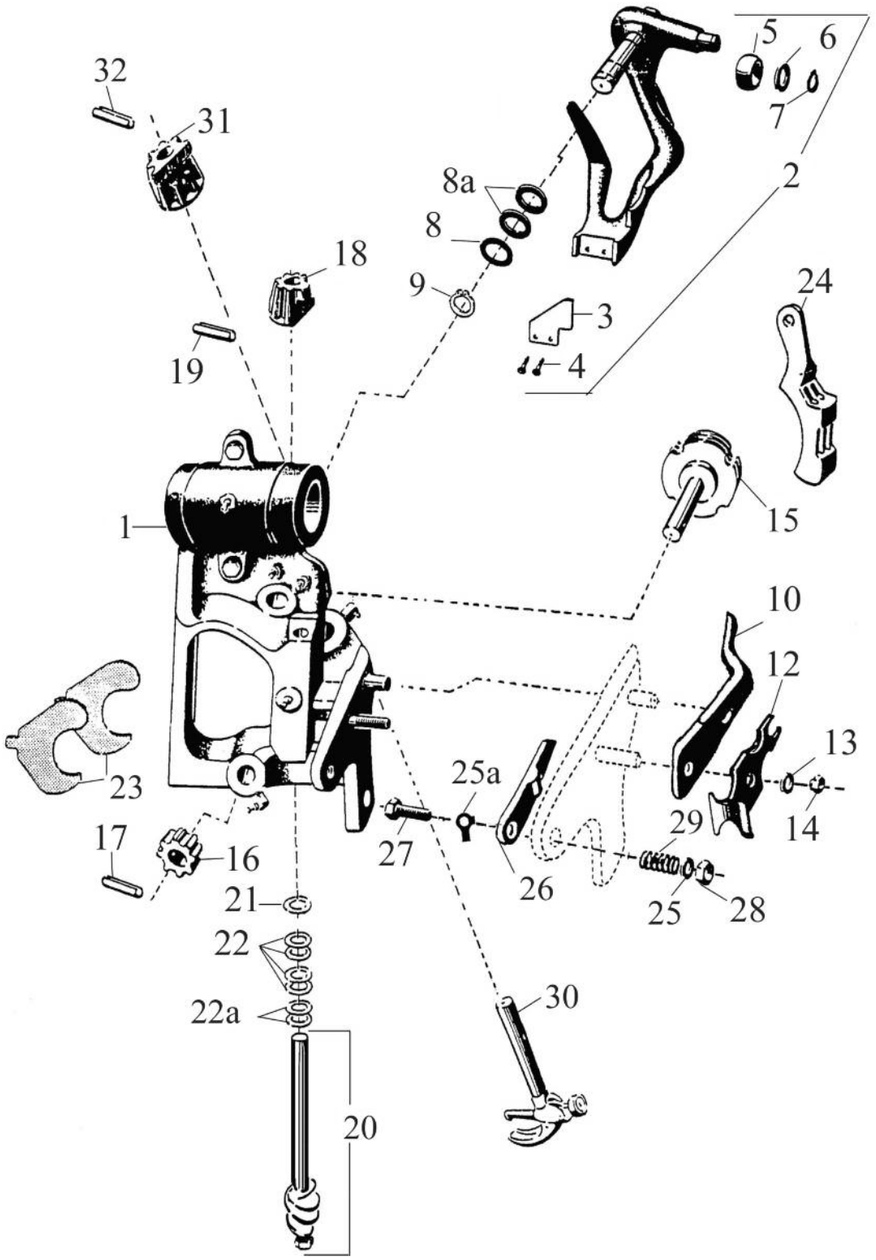

200.6006.58 / 51223 Ø = 40 мм

№ на рис. Ref. No.	Деталь № Part-No.	№ для заказа Order No.	Наименование	Description
	200.6006.58	**51223**	вязальный аппарат в сборе	knotter, cpt.
1	205.6006.53	**51224**	рама вязального аппарата	knotter frame
2	206.6060.08	**51165.01**	рычаг ножа в сборе	knife arm assy.
3	206.6059.10	**51145**	нож для обрезки шпагата	twine knife
4	300.6010.51	**45512**	болт с 6-гранной головкой (2 шт.)	bolt (2 pcs.)
5	206.3773.70	**43187.01**	ролик	roller
6	342.0110.00	**45741**	шайба (2 шт.)	spacer (2 pcs.)
7	206.3698.00	**43172**	стопорное кольцо	circlip
8	342.6200.00	**45754**	опорная шайба	spacer
8 a	342.6201.00	**45755**	опорная шайба (2 шт.)	spacer (2 pcs.)
9	207.7310.00	**43396**	стопорное кольцо	circlip
10	206.6069.00	**43292.01**	прижим	jaw cam
12	206.6010.70	**43238.01**	рессорная пружина (2 шт.)	spring (2 pcs.)
13	340.0084.01	**45716**	шайба	spacer
14	331.1080.51	**45701**	шестигранная гайка	nut
15	206.6085.70	**43301.01**	поводок в сборе	twine disc cpt.
16	206.3779.70	**43192.01**	червячная шестерня	worm pinion
17	346.1522.00	**45852**	пружинный спиральный штифт	spring pin
18	306.3782.20	**51838**	червячная шестерня	pinion
19	346.1522.00	**45852**	пружинный спиральный штифт	spring pin
20	206.3780.75	**51156.01**	червячный вал в сборе	worm shaft assy.
21	342.0102.00	**45739**	шайба (1 – 3 шт.)	spacer (1 to 3 pcs.)
22	342.0105.00	**45740**	шайба (4 шт.)	spacer (4 pcs.)
22 a	342.0110.00	**45741**	шайба (2 шт.)	spacer (2 pcs.)
23	206.3783.72	**43200.01**	чистик (2 шт.)	cleaner (2 pcs.)
24	206.3671.70	**43160.01**	держатель шпагата	twine holder
25	340.0084.01	**45716**	шайба	spacer
25 a	340.6140.01	**45726**	шайба	retaining ring
26	206.6019.70	**47143.01**	перекидной рычаг	lever
27	206.6024.70	**43257.01**	болт	bolt
28	331.1080.51	**45701**	шестигранная гайка	nut
29	206.0823.70	**43120.01**	пружина	spring
30	206.6035.10	**43263**	крюк вязального аппарата в сборе	bill hook assy.
31	206.6127.01	**51446**	ведущая шестерня крюка	pinion
32	346.1530.00	**51346**	пружинный спиральный штифт	spring pin

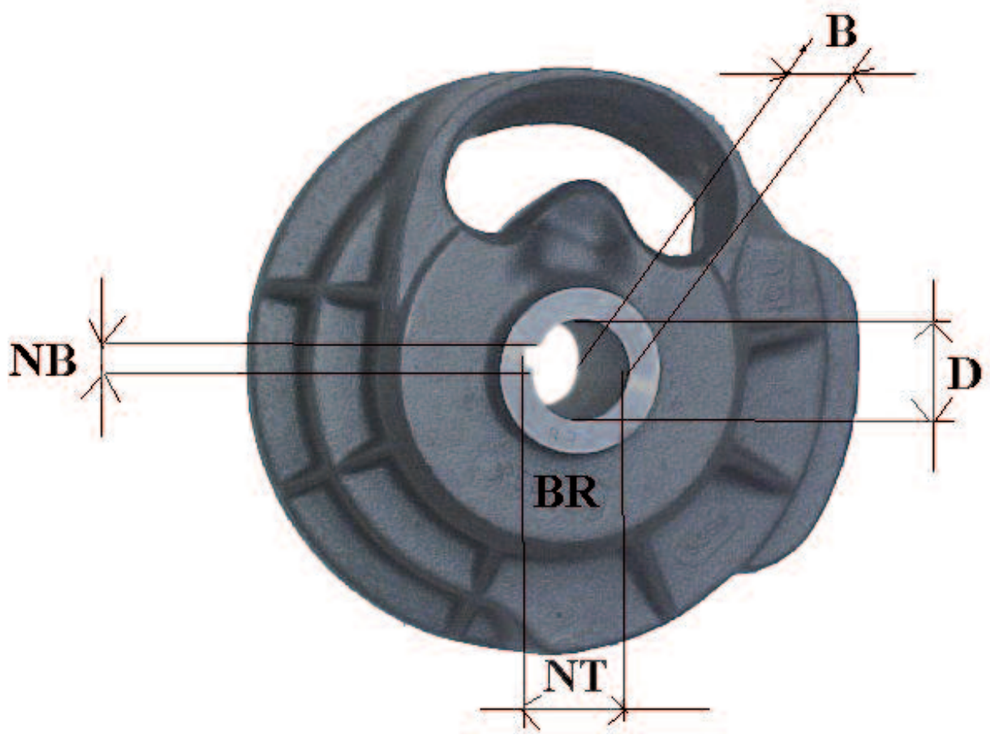

Рис. 7

Деталь № Ref.-No.	№ для заказа Order No.	D	NB	NT	B	P I	P II
205.3664.20	**43018**	30	-	-	45,50	-	-
205.3788.11	**43031**	28	8 P 9	31,5	54,75	I	-
205.3788.13	**43032**	28	10 P 9	31,5	54,75	I	-
205.3788.04	**43030**	28,6	8 P 9	32,1	54,75	I	-
205.3788.21	**43033**	30	8 P 9	33,5	54,75	I	-
205.3788.22	**43034**	30	10 P 9	33,5	54,75	I	-
205.3788.32	**43035**	35	10 P 9	38,5	47,50	I	-
205.3788.33	**43036**	35	10 P 9	38,2/38,0	47,00	I	-
205.3788.34	**43037**	35	10 P 9	38,5	46,00	I	-
205.3788.42	**43038**	36	10 P 9	39,3	47,50	I	-
205.6051.31	**43067**	будет заменён артикулом /will be replaced by 43072					
205.6051.32	**43068**	будет заменён артикулом /will be replaced by 43072					
205.6061.52	**43070**	40	12 P 9	43,5	74,00	-	90°
205.6067.31	**43071**	35	10 P 9	38,5	74,00	I	-
205.6068.32	**43072**	35	10 P 9	38,5	47,50	I	-
205.6068.38	**43073**	35	3/8 J 9	39,0	47,50	-	30°
205.6068.39	**43074**	35	12 P 9	38,5	45,00	I	-
205.6069.50	**43075**	40	12 P 9	43,5	68,00	-	90°
205.6108.51	**43080**	40	12 P 9	43,5	171,50	-	90°

Все размеры в мм
Диск управления вязальным аппаратом 43034/205.3788.22 + Вязальный аппарат в сборе 51994/200.3770.21 = 52029/201.3770.21 Обвязывающий механизм комплектный.

Положение шпоночного паза P

позиция I

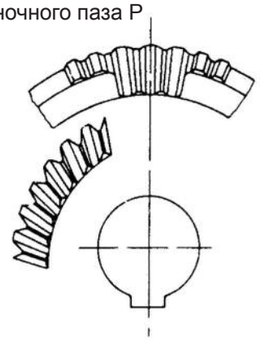

позиция II

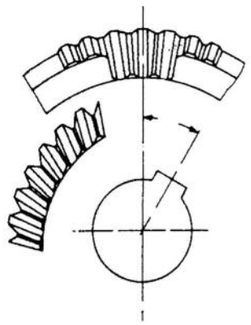

Рис. 8

В заказах на диски управления вязальных аппаратов обязательно указать следующие данные (смотрите также эскиз, рис. 7+8):

- **номер серии BR**
- **диаметр D отверстия для вала привода вязальных аппаратов**
- **ширина NB паза в системе отверстия**
- **глубина NT паза в системе отверстия**
- **ширина B втулки под отверстие вала привода вязальных аппаратов**
- **позиция P паза в системе отверстия**
- **обозначение модели пресс-подборщика**

Устранение неисправностей обвязки

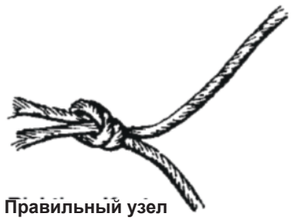

Правильный узел

Нижеследующая таблица была в свое время разработана совместно фирмами KHD-Fahr и Rasspe. В одном из разделов таблицы длина ввинченного болта с шестигранной головкой указывается со значением 41-42 мм. Это значение параметра, важного для защемляющего усилия держателя шпагата, относится только к серии вязального аппарата Rasspe RS 6004.

Вид невязи	Причина	Устранение
Вязальный шпагат обхватывает не весь тюк, узел имеется только на переднем (со стороны поршня) конце шпагата.	Недостаточно высокое усилие зажима держателя шпагата.	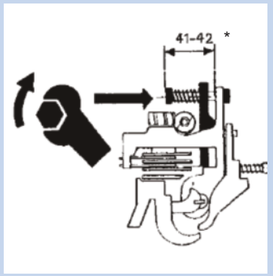 Натянуть пружину сжатия путем затягивания болта с шестигранной головкой. После регулировки законтрить болт с шестигранной головкой. *Размер 41 - 42 мм относится только к серии RS 6004.
Шпагат отрезан или оборван, но узел не сформирован.	Слишком высокое усилие зажима в держателе шпагата.	Немного ослабить пружину сжатия, отвернув болт с шестигранной головкой. По окончании регулировки законтрить болт с шестигранной головкой.
Вязальный шпагат обхватывает весь тюк, узел имеется только на заднем конце шпагата (ближе к концу прессовального канала).	Шпагат не захватывается фиксатором шпагата и неправильно подводится к вязальному аппарату.	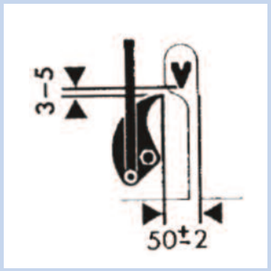 Проверить настройку фиксатора шпагата. Расстояние от фиксатора шпагата до иглы должно составлять 3-5 мм. Расстояние от кончика фиксатора шпагата до прорези для иглы на вязальном столе должно составлять 50 +/– 2 мм.
Одинарный узел имеется только на одном конце шпагата, другой конец шпагата лишь протянут, но не завязан.	Слишком слабое натяжение шпагата. Шпагат, подаваемый иглой на крюк вязального аппарата, не укладывается на клюв. Фиксатор шпагата не доводит шпагат до нужного положения под крюком.	Слегка увеличить натяжение тормоза шпагата, затянув барашковую гайку на 1-2 оборота. Внимание! Шпагат должен всегда проходить между ведущими пальцами тормоза шпагата. Проверить и при необходимости подрегулировать положение фиксатора шпагата.

Вид невязи	Причина	Устранение
Узел застревает на крюке вязального аппарата, шпагат обрывается.	Пружина сжатия прижима натянута слишком сильно. Ножевой рычаг не снимает узел. На язычке вязального аппарата образовались канавки от шпагата.	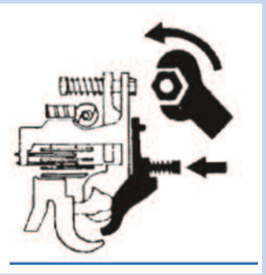 Ослабить гайку на винте прижима (0,5 -1 оборот). Отрегулировать ножевой рычаг, как описано два пункта ниже. Заменить крюк вязального аппарата.
Слишком слабо завязанный узел.	Пружина сжатия прижима натянута слишком слабо.	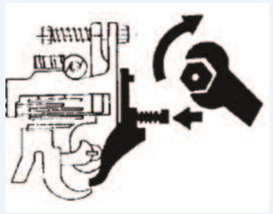 Затянуть гайку для натягивания пружины сжатия на прижиме на 0,5 -1 оборот.
Один конец шпагата завязан в узел, образуя петлю. Шпагат растрепан или же оборван сразу за узлом.	Слишком малый ход рычага ножа. Чистящая кромка рычага ножа в процессе съема петли производит слишком сильный нажим на верхнюю грань крюка вязального аппарата. Шероховатость на поверхности рычага ножа, по которой проходит шпагат.	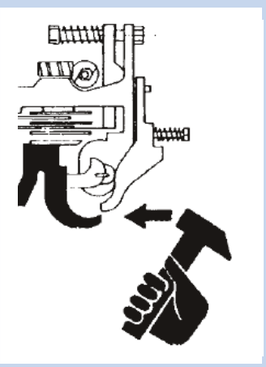 Выправить рычаг ножа таким образом, чтобы расстояние от чистящей кромки рычага до кончика крюка вязального аппарата в мёртвой точке составило 10-15 мм. При этом проследить, чтобы крюк вязального аппарата свободно вращался, а чистящая кромка рычага ножа легко скользила по верхней грани крюка. Отполировать поверхность движения шпагата на рычаге ножа.
Растрепанные концы шпагата неодинаковой длины.	Тупой нож для обрезки шпагата. Слишком низкая плотность тюка.	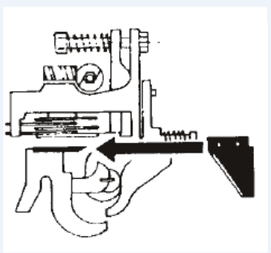 Заменить или заточить нож для обрезки шпагата. (заточка допускается не более двух раз) Увеличить натяжение пружин в конце канала.

Одноузловой вязальный аппарат HDC для тюковых пресс-подборщиков

Содержание

Раздел B

Одноузловой вязальный аппарат HDC для тюковых пресс-подборщиков			B	Стр.
Инструкция			B1	60 - 67
Списки запасных частей			B2	68 - 71
подходит к		**Ø вала привода вязальных аппаратов (мм)**		
200.6101.67/51179.01	вязальный аппарат, в сборе	40	B2	68 - 69
201.6100.10/51167.01	блок вязального аппарата, в сборе	40	B2	68 - 69
200.6101.66/51437	вязальный аппарат, в сборе	40	B2	70 - 71
201.6100.09/51436	блок вязального аппарата, в сборе	40	B2	70 - 71

- Полная или частичная перепечатка материалов без письменного разрешения компании Rasspe запрещается.
- По техническим причинам возможны цветовые отклонения от оригинала.
- Указываемые размеры (мм) не носят обязательный характер и приводятся лишь для ориентира. За нами сохраняется право на внесение технических изменений.

Серия 6100

Рис. 1

1. Область применения

Вязальные аппараты серии RS 6100 устанавливаются на пресс-подборщики для крупногабаритных тюков, используемые для уборки сена и соломы. На такие пресс-подборщики монтируются, как правило, от 4 до 6 вязальных аппаратов.

2. Виды исполнения

Вязальные аппараты данных серий установлены на ступице, расположенной на стороне зубчатого венца приводного диска и жестко соединенной с последним, и зафиксированы в осевом направлении. Предварительно собранные на заводе вязальные аппараты сравнительно легко и быстро устанавливаются на приводном валу, выверяются и закрепляются на нем. Такие комплекты предлагаются в продаже под наименованием вязальный аппарат HDC. Сокращение HDC расшифровывается как Heavy Duty Combination, что означает в переводе: высокопроизводительный комплексный вязальный аппарат.

Для работ по ремонту и техобслуживанию отдельные вязальные аппараты снимают со ступицы приводного диска, предварительно ослабив крепление вкладыша рамы вязального аппарата.

Общая ширина ступицы диска управления составляет 171,5 мм. В результате, расстояние между обвязывающими шпагатами составит, как минимум, такое же значение.

3. Шпагат

Одноузловой вязальный аппарат HDC работает с обычными шпагатами, имеющимися в продаже. Смотрите таблицу:

Шпагат	Длина шпагата (м/кг)	Прочность узла (N) / (кгс)
сизаль	70 – 100	ca. 1650 /165
синтетика	120 – 150	ca. 2000/ 200

4. Указания по настройке

4.1 Крюк вязального аппарата

Крюк вязального аппарата (рис. 4) нагружается прижимом (рис. 2), находящимся под давлением пружины. Нагрузка пружины настраивается шестигранной гайкой (рис. 2).

При слишком высоком защемляющем усилии в зеве крюка (во внутренней части), узел, после снятия рычагом ножа, может застрять в зеве, а нить порваться. При слишком низком защемляющем усилии либо не будет сформирован узел, либо получатся лишь слабые петли, которые под нагрузкой распустятся. Правильно связанный узел изображен на рис. 5.

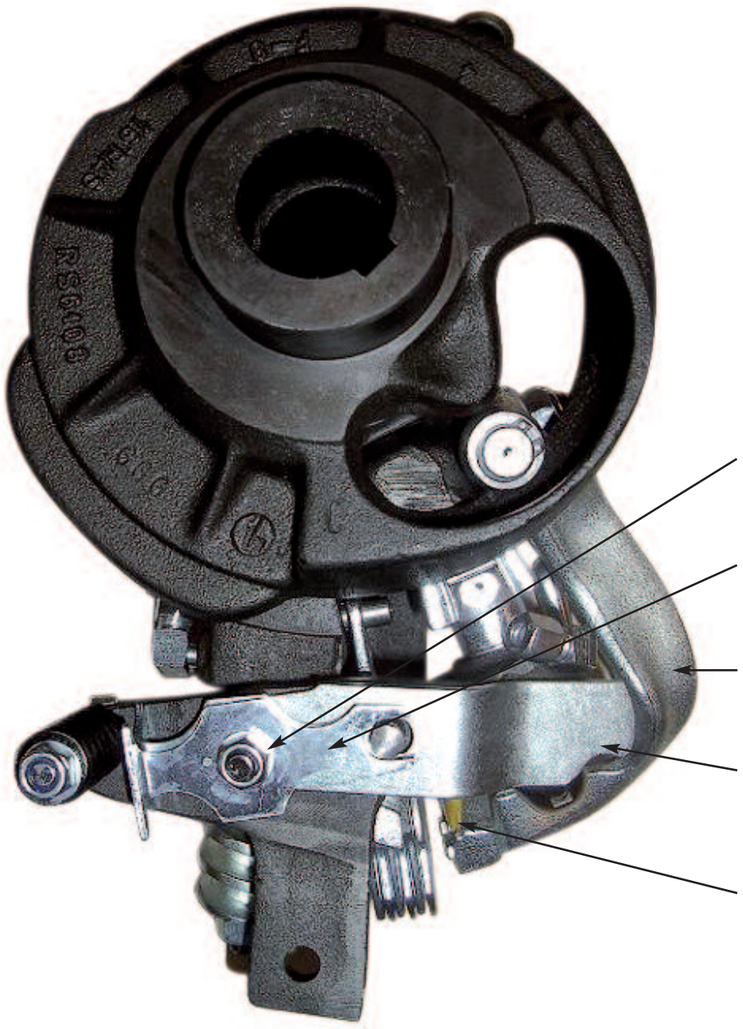
6-гранная гайка (13 мм)
рессорная пружина
рычаг ножа
прижим
нож для обрезки вязального шпагата, крепится 2 болтами с 6-гранными головками (7 мм)

Рис. 2

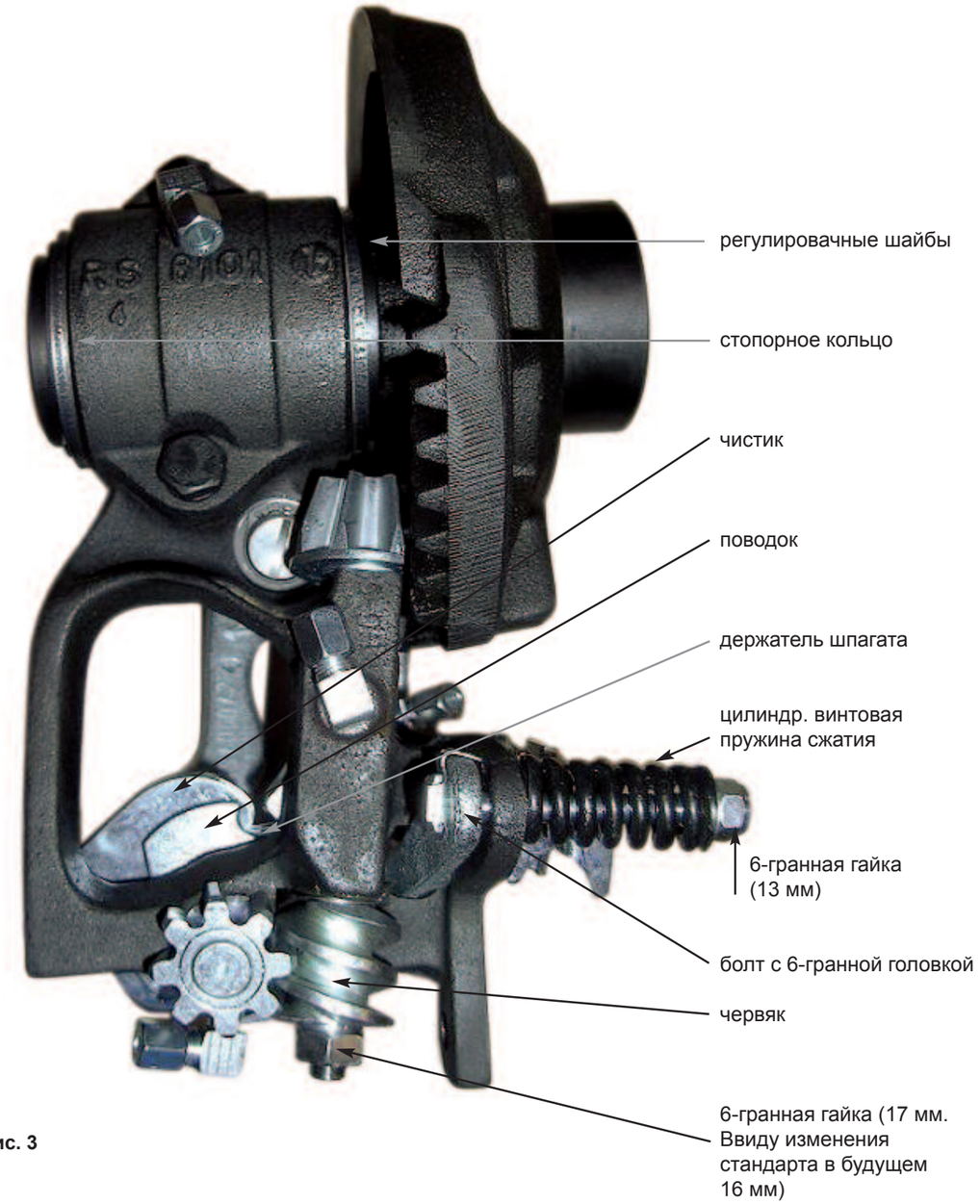
регулировачные шайбы
стопорное кольцо
чистик
поводок
держатель шпагата
цилиндр. винтовая пружина сжатия
6-гранная гайка (13 мм)
болт с 6-гранной головкой
червяк
6-гранная гайка (17 мм. Ввиду изменения стандарта в будущем 16 мм)

Рис. 3

4.2 Держатель шпагата

В положении покоя поводок (рис. 3) должен быть отрегулирован так, чтобы часть дугообразной кромки направляющей шпагата на шайбе чистика входила в серповидную выемку поводка на 0-2 мм. После двух операций обвязки кромки этой выемки поводка и кромка держателя шпагата перейдут друг в друга; в результате, уже защемленная нить и нить, подведенная иглой пресс-подборщика, удобно укладываются в эту лоткообразную щель.

Если для достижения оптимального положения нужно будет провернуть поводок вперед или назад, то для этого разжимают закрепленный на конусе вала червяк. С этой целью отворачивают шестигранную гайку (рис. 3), так чтобы одна из ее торцевых поверхностей вышла за конец вала червяка примерно на 1 мм. Слегка ударив молотком по этой торцевой поверхности гайки, ослабляют крепление червяка. Захват поддается повороту только в одно оптимальное положение. Отрегулировав положение, шестигранную гайку завинчивают, используя момент затяжки 2,5 кгс м ≈ 25 Нм.

Зажимное усилие держателя шпагата настраивается посредством болта с шестигранной головкой и шестигранной гайки (рис. 3), причем держатель шпагата нагружается посредством предварительно нагруженной цилиндрической винтовой пружины сжатия при помощи перекидного рычага.

Шпагат, находящийся в вязальном аппарате, должен быть защемлён лишь настолько, чтобы в процессе обвязки он не выдернулся из держателя шпагата. Чрезмерное защемляющее усилие может привести к обрыву или растрёпыванию шпагата. Кроме того, это может привести к недопустимо высокой нагрузке на язычок в крюке вязального аппарата и в результате к его искривлению.

По мере увеличения массы или плотности тюка необходимо пропорционально отрегулировать защемляющее усилие. На настройки влияют вид и степень влажности прессуемого материала, и тип используемого шпагата. Правильность настроек проверяют в полевых условиях.

4.3 Рычаг ножа

Рычаг ножа (рис. 2 + 4) устанавливают так, чтобы крюк вязального аппарата вращался, нигде не задевая рычаг. Чистящий гребень рычага должен скользить по верхней грани крюка вязального аппарата, замыкая его.
Во внешней мёртвой точке рычага расстояние между чистящим гребнем и кончиком крюка вязального аппарата должно составлять 15 – 18 мм. Рычаг находится во внешней мёртвой точке, если его ролик стоит в самой высокой точке кулачка приводного диска вязального аппарата.

В целях наладки рычага ножа ослабляют крепление рамы вязального аппарата на канале пресс-подборщика и проворачивают вязальный аппарат вверх на ступице дискового управления. В качестве вспомогательного инструмента для подгиба рекомендуется использовать монтажку длиной около 400 мм, один конец которого выполнен в форме вилки и позволяет удобно обхватить рычаг ножа. Рычаг ножа - это деталь довольно массивного исполнения. Правка без демонтажа невозможна. Для правки следует демонтировать рычаг и выправить его подходящим инструментом или приспособлением, а в случае необходимости заменить.

Шпагатонаправляющие участки рычага ножа (рис. 4) должны быть гладкими во избежание обрыва шпагата. Однако как только на рычаге обнаружится износ (образование канавок) или повреждения, которые невозможно устранить, не нарушая форму детали, его следует заменить.

Поворачивая вязальный аппарат со встроенным рычагом ножа туда и обратно, можно наблюдать скольжение чистящего гребня по крюку вязального аппарата. При необходимости гребень можно подогнать легкими ударами молотка по крюку. Нож для обрезки шпагата подлежит замене, если обрезанные концы шпагата имеют неравномерную длину; в зависимости от типа используемого шпагата концы бывают обтрепанными, что тоже говорит о необходимости замены ножа.

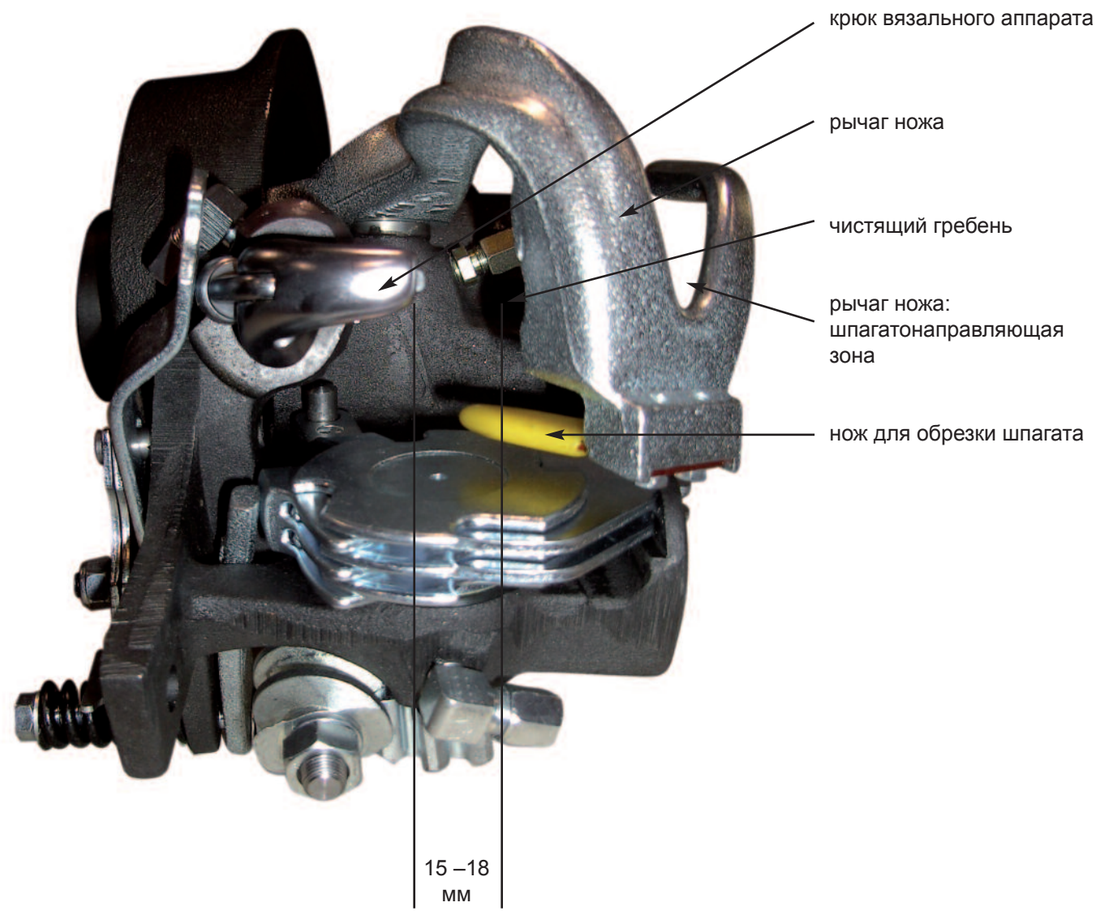

Рис. 4

4.4 Блок вязального аппарата

Вязальный аппарат и диск управления соединяют еще до того, как монтировать этот узел на вал привода вязального аппарата на пресс-подборщике. Для этого вязальный аппарат насаживают на длинную ступицу диска управления, чтобы поверхности скольжения обеих ведущих шестерен вязального аппарата соприкоснулись с поверхностью скольжения диска управления. Между торцевой поверхностью ступицы вязального аппарата и буртиком приводного диска образуется щель, которую нужно заполнить регулировачными шайбами так, чтобы между поверхностями скольжения шестерни и диска образовался зазор, поддающийся измерению щупом. Зазор должен быть больше 0,0 mm, но не больше, чем 0,4 мм. Данный зазор между поверхностями скольжения должен сохраняться и при проворачивании вязального аппарата на ступице приводного диска.

После необходимой подгонки вязального аппарата и диска управления, вязальный аппарат следует зафиксировать на ступице диска против осевого смещения при помощи подходящих регулировочных шайб и стопорного кольца (рис. 3) так, чтобы вязальный аппарат легко вращался на ступице. При этом не должен чувствоваться осевой зазор.

При сборке вязального аппарата на вал необходимо следить за тем, чтобы между всеми элементами конструкции предусматривался лишь минимальный осевой зазор.

Для соблюдения конструктивно предусмотренных позиций вязального аппарата на валу (расстояния между ними) при необходимости регулировки используют регулировочные дистанционные шайбы.

Рис. 5

5. Смазка вязальных аппаратов

Места смазки вязального аппарата обеспечиваются смазочным материалом при помощи смазочных ниппелей, используя вручную смазочный шприц, или посредством системы централизованной смазки пресс-подборщика. Чтобы сохранить безотказную работоспособность вязальных аппаратов смазка производится ежедневно перед началом работы машины. Рекомендуется использовать мягкие, эластичные смазки, предпочтительно на известковой или литиевой основе с показателем пенетрации 2 или 3 в соответствии со стандартом DIN51825. Эти смазочные материалы имеются в продаже еще под наименованием «универсальная пластичная смазка». Смазочные материалы на иных основах применять не следует, поскольку в сочетании с водой в местах опоры может возникнуть контактная коррозия, от которой пострадают скользящие друг по другу поверхности деталей.

На поверхности скольжения и рабочие поверхности, а также зубчатые венцы приводных дисков вязальных аппаратов наносится тонкий слой пластичной смазки. Это касается в том числе и вязальных аппаратов, подключенных к системе централизованной смазки пресс-подборщика. Однако прежде чем наносить смазочный материал, необходимо удалить остатки старой смазки, пыли и прессуемого материала.

6. Общая информация

Прочность обвязки зависит не только от правильного функционирования вязального аппарата Rasspe и правильно выбранного шпагата, но и от правильного функционирования конструктивных деталей пресс-подборщика, непосредственно участвующих в процессе обвязки. Это, в частности, направляющие пластины шпагата на прессовальном канале, иглы пресс-подборщика, натяжные устройства и направляющие кольца шпагата. В отношении этих узлов следует обязательно учитывать инструкции изготовителей пресс-подборщиков.

200.6101.67/51179.01 201.6100.10/51167.01 Ø = 40 мм

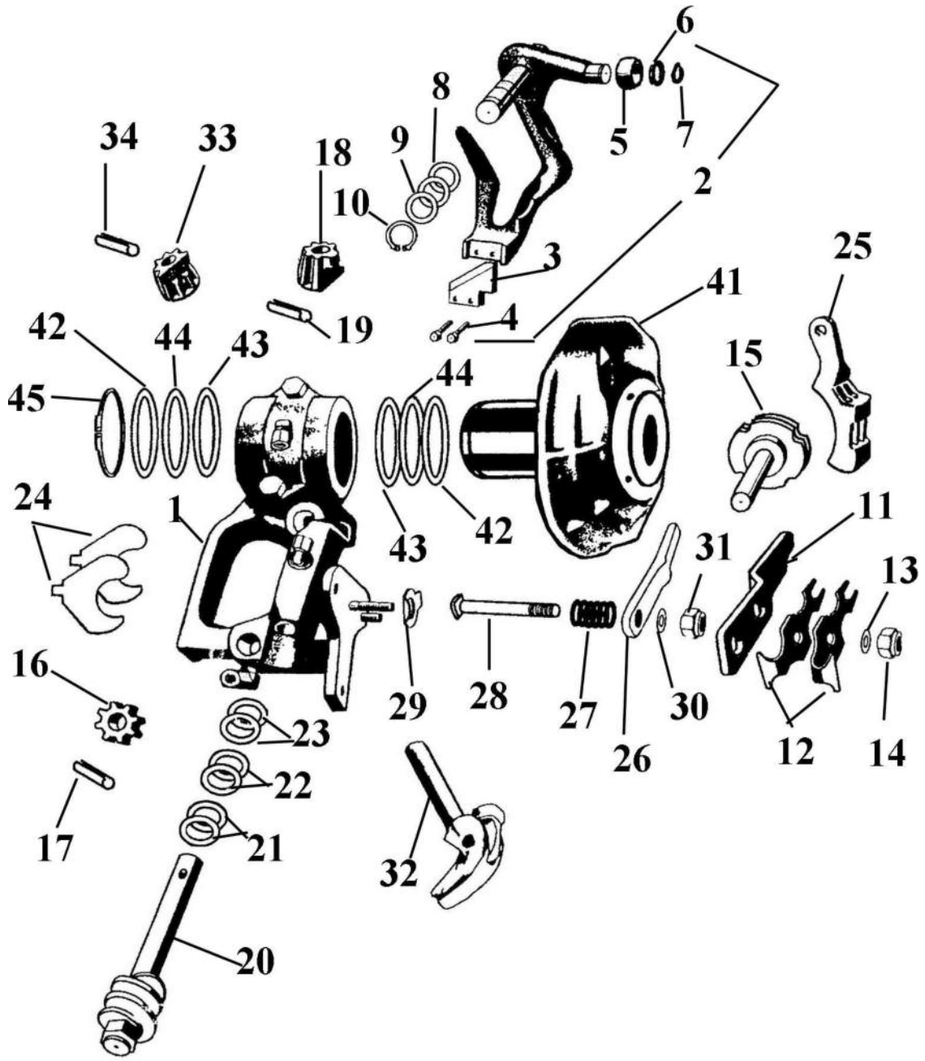

№ на рис. Ref. No.	Деталь № Part-No.	№ для заказа Order No.	Наименование	Description
	201.6100.10	**51167.01**	комплект вязального аппарата	knotter set
	200.6101.67	**51179.01**	вязальный аппарат в сборе	knotter, cpt.
1	205.6101.65	**51180.01**	рама вязального аппарата	knotter frame
2	206.6060.08	**51165.01**	рычаг ножа в сборе	knife arm assy.
3	206.6059.10	**51145**	нож для обрезки шпагата	twine knife
4	300.6010.51	**45512**	болт с 6-гранной головкой (2 шт.)	bolt (2 pcs.)
5	206.3773.70	**43187.01**	ролик	roller
6	342.0110.00	**45741**	шайба (2 шт.)	spacer (2 pcs.)
7	206.3698.00	**43172**	стопорное кольцо	circlip
8	342.6200.00	**45754**	опорная шайба	spacer
9	342.6201.00	**45755**	опорная шайба (2 шт.)	spacer (2 pcs.)
10	207.7310.00	**43396**	стопорное кольцо	circlip
11	206.6069.00	**43292.01**	прижим	jaw cam
12	206.6010.70	**43238.01**	рессорная пружина (2 шт.)	spring (2 pcs.)
13	340.0084.01	**45716**	шайба	spacer
14	331.1080.51	**45701**	шестигранная гайка	nut
15	206.6085.70	**43301.01**	поводок в сборе	twine disc cpt.
16	206.3779.70	**43192.01**	червячная шестерня	worm pinion
17	346.1522.00	**45852**	пружинный спиральный штифт	spring pin
18	206.3782.20	**51838**	червячная шестерня	pinion
19	346.1522.00	**45852**	пружинный спиральный штифт	spring pin
20	206.3780.75	**51156.01**	червячный вал в сборе	worm shaft assy.
21	342.0102.00	**45739**	шайба (1 – 3 шт.)	spacer (1 to 3 pcs.)
22	342.0105.00	**45740**	шайба (4 шт.)	spacer (4 pcs.)
23	342.0110.00	**45741**	шайба (2 шт.)	spacer (2 pcs.)
24	206.3783.72	**43200.01**	чистик (2 шт.)	cleaner (2 pcs.)
25	206.3671.70	**43160.01**	держатель шпагата	twine holder
26	206.6019.70	**47143.01**	перекидной рычаг	lever
27	206.0823.70	**43120.01**	пружина	spring
28	206.6024.70	**43257.01**	винт	bolt
29	340.6140.01	**45726**	шайба	retaining ring
30	340.0084.01	**45716**	шайба	spacer
31	331.1080.51	**45701**	шестигранная гайка	nut
32	206.6035.10	**43263**	крюк вязального аппарата в сборе	bill hook assy.
33	206.6127.01	**51446**	ведущая шестерня крюка	pinion
34	346.1530.00	**51346**	пружинный спиральный штифт	spring pin
41	205.6108.53	**43080.01**	диск управления вязального аппарата	knotter cam gear
42	206.6103.01	**51208**	регулировочная шайба 3,5 мм (2 шт.)	spacer 3,5 mm (2 pcs.)
43	206.6104.01	**51209**	регулировочная шайба 0,5 мм (6 шт.)	spacer 0,5 mm (6 pcs.)
44	206.6105.01	**51210**	регулировочная шайба 0,2 мм (4 шт.)	spacer 0,2 mm (4 pcs.)
45	206.6106.00	**43307**	стопорное кольцо	circlip
без рис.	206.6022.02	**51159**	маслёнка для ножевого рычага	bushing for knife arm

200.6101.66/51437 201.6100.09/51436 Ø = 40 мм

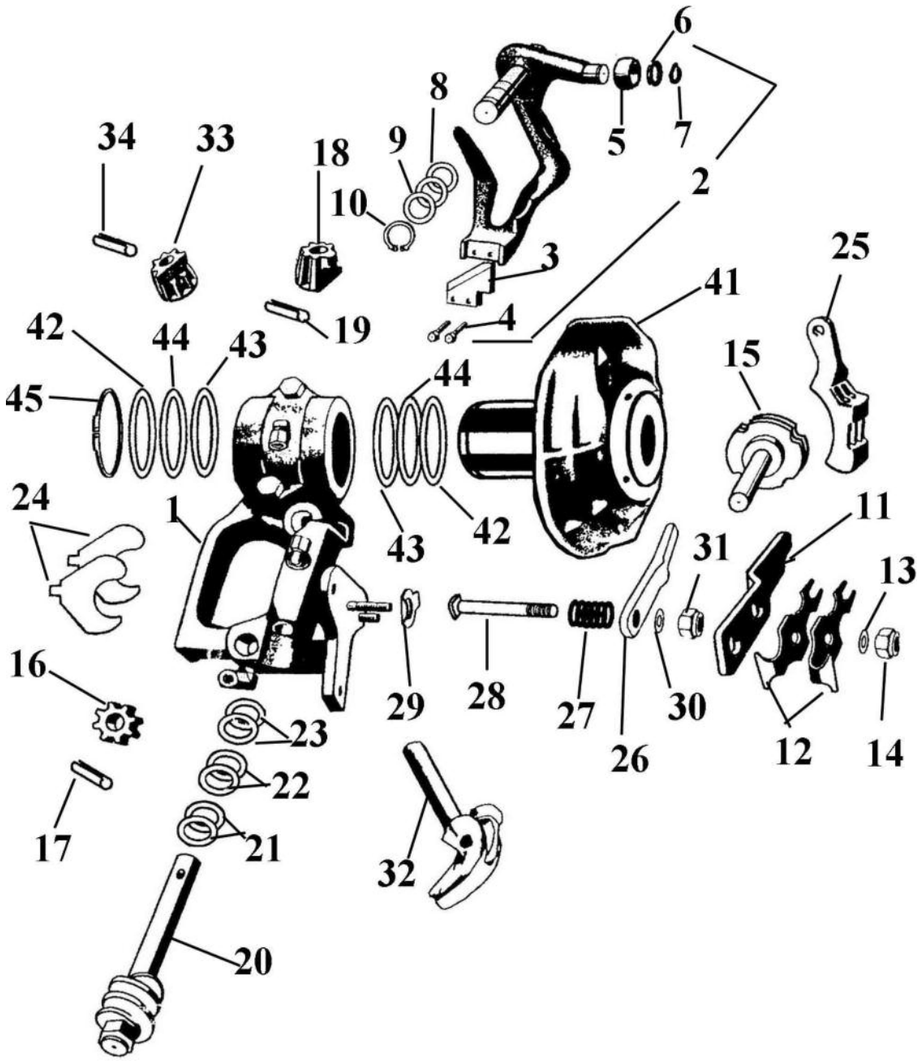

№ на рис. Ref. No.	Деталь № Part-No.	№ для заказа Order No.	Наименование	Description
	201.6100.09	**51436**	комплект вязального аппарата	knotter set
	200.6101.66	**51437**	вязальный аппарат в сборе	knotter, cpt.
1	205.6101.65	**51180.01**	рама вязального аппарата	knotter frame
2	206.6060.08	**51165.01**	рычаг ножа в сборе	knife arm assy.
3	206.6059.10	**51145**	нож для обрезки шпагата	twine knife
4	300.6010.51	**45512**	болт с 6-гранной головкой (2 шт.)	bolt (2 pcs.)
5	206.3773.70	**43187.01**	ролик	roller
6	342.0110.00	**45741**	шайба (2 шт.)	spacer (2 pcs.)
7	206.3698.00	**43172**	стопорное кольцо	circlip
8	342.6200.00	**45754**	опорная шайба	spacer
9	342.6201.00	**45755**	опорная шайба (2 шт.)	spacer (2 pcs.)
10	207.7310.00	**43396**	стопорное кольцо	circlip
11	206.6069.00	**43292.01**	прижим	jaw cam
12	206.6010.70	**43238.01**	рессорная пружина (2 шт.)	spring (2 pcs.)
13	340.0084.01	**45716**	шайба	spacer
14	331.1080.51	**45701**	шестигранная гайка	nut
15	206.6085.70	**43301.01**	поводок в сборе	twine disc cpt.
16	206.3779.70	**43192.01**	червячная шестерня	worm pinion
17	346.1522.00	**45852**	пружинный спиральный штифт	spring pin
18	206.3782.20	**51838**	червячная шестерня	pinion
19	346.1522.00	**45852**	пружинный спиральный штифт	spring pin
20	206.3780.75	**51156.01**	червячный вал в сборе	worm shaft assy.
21	342.0102.00	**45739**	шайба (1 – 3 шт.)	spacer (1 to 3 pcs.)
22	342.0105.00	**45740**	шайба (4 шт.)	spacer (4 pcs.)
23	342.0110.00	**45741**	шайба (2 шт.)	spacer (2 pcs.)
24	206.3783.72	**43200.01**	чистик (2 шт.)	cleaner (2 pcs.)
25	206.3671.70	**43160.01**	держатель шпагата	twine holder
26	206.6019.70	**47143.01**	перекидной рычаг	lever
27	206.0823.70	**43120.01**	пружина	spring
28	206.6024.70	**43257.01**	болт	bolt
29	340.6140.01	**45726**	шайба	retaining ring
30	340.0084.01	**45716**	шайба	spacer
31	331.1080.51	**45701**	шестигранная гайка	nut
32	206.6035.10	**43263**	крюк вязального аппарата в сборе	bill hook assy.
33	206.6727.01	**51446**	ведущая шестерня крюка	pinion
34	346.1530.00	**51346**	пружинный спиральный штифт	spring pin
41	205.6108.52	**43081**	диск управления вязального аппарата	knotter cam gear
42	206.6103.01	**51208**	регулировочная шайба 3,5 мм (2 шт.)	spacer 3,5 mm (2 pcs.)
43	206.6104.01	**51209**	регулировочная шайба 0,5 мм (6 шт.)	spacer 0,5 mm (6 pcs.)
44	206.6105.01	**51210**	регулировочная шайба 0,2 мм (4 шт.)	spacer 0,2 mm (4 pcs.)
45	206.6106.00	**43307**	стопорное кольцо	circlip

Двухузловой аппарат HDC для пресс-подборщиков

Содержание

Раздел C

Двухузловой аппарат HDC для пресс-подборщиков			C	Стр.
Инструкция			C1	74 - 81
Списки запасных частей			C2	82 - 85
подходит к		**Ø вала привода вязальных аппаратов (мм)**		
200.6131.72/51896	вязальный аппарат, в сборе	55	C2	82 - 83
201.6131.71/51204.01	блок вязального аппарата, в сборе	55	C2	82 - 83
200.6771.06/51667.01	вязальный аппарат, в сборе	55,65	C2	84 - 85
201.9276.04/51666.01	блок вязального аппарата, в сборе	55,65	C2	84 - 85

- Полная или частичная перепечатка материалов без письменного разрешения компании Rasspe запрещается.
- По техническим причинам возможны цветовые отклонения от оригинала.
- Указываемые размеры (мм) не носят обязательный характер и приводятся лишь для ориентира. За нами сохраняется право на внесение технических изменений.

Серия RS 6131

Рис. 1

1. Область применения

Вязальный аппарат серии RS 6131 устанавливается на пресс-подборщики для крупногабаритных тюков, используемые для заготовки сена и соломы. На такие пресс-подборщики монтируются, как правило, от 4 до 6 вязальных аппаратов.

2. Виды исполнения

Вязальный аппарат данной серии установлен на подшипниках на ступице, расположенной на стороне зубчатого венца приводного диска и жестко соединенной с последним, и зафиксирован в осевом направлении. Предварительно собранные на заводе вязальные аппараты сравнительно легко и быстро устанавливаются на приводном валу, выверяются и закрепляются на нем. Такие комплекты предлагаются в продаже под наименованием “вязальный аппарат HDC“. Сокращение HDC расшифровывается как Heavy Duty Combination, что означает в переводе: высокопроизводительный комплексный вязальный аппарат.

Для работ по ремонту и техобслуживанию отдельные вязальные аппараты снимают со ступицы приводного диска, предварительно ослабив крепление вкладыша рамы вязального аппарата.

Общая ширина ступицы диска управления составляет 171,5 мм. В результате, расстояние между обвязывающими шпагатами составит, как минимум, такое же значение.

Конструкция двухузлового вязального аппарата в исполнении 200.6771.06 / 51667.01 аналогична конструкции одинарного вязального аппарата: он также устанавливается на валу привода вязальных аппаратов пресс-подборщика.

3. Шпагат

Двухузловой вязальный аппарат Rasspe работает с обычными шпагатами, предлагаемыми на рынке. Смотрите таблицу:

Шпагат	Длина шпагата (м/кг)	Прочность узла (N) / (кгс)
сизаль	70 – 100	ca. 1650 / 165
синтетика	120 – 150	ca. 2000 / 200

4. Указания по настройке

4.1 Крюк узловязателя

Крюк вязального аппарата (рис. 4) нагружается прижимом (рис. 2), находящимся под давлением пружины. Нагрузка пружины настраивается шестигранной гайкой (рис. 2).

При слишком высоком защемляющем усилии в зеве крюка (во внутренней части), узел, после снятия рычагом ножа, может застрять в зеве, а нить порваться.
При слишком низком защемляющем усилии либо не будет сформирован узел, либо получатся лишь слабые петли, которые под нагрузкой распустятся. Правильно связанный узел изображен на рис. 5.

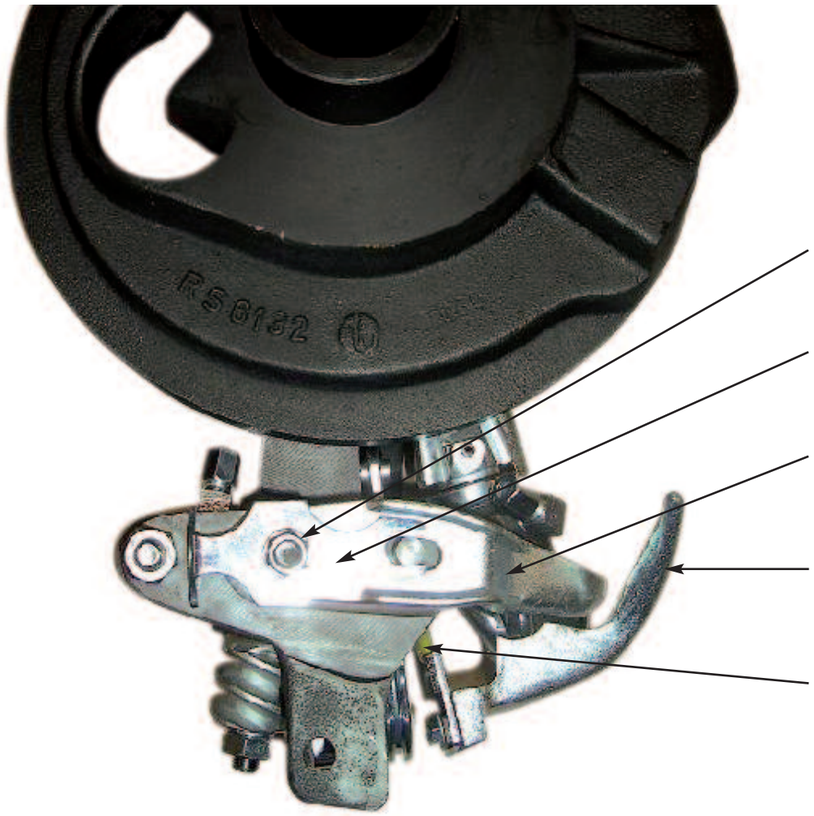

Рис. 2

4.2 Держатель шпагата

В положении покоя поводок (рис. 3) должен быть отрегулирован так, чтобы часть дугообразной кромки направляющей шпагата на шайбе чистика входила в серповидную выемку поводка на 0-2 мм. После двух операций обвязки кромки этой выемки поводка и кромки держателя шпагата перейдут друг в друга; в результате уже защемленная нить и нить, подведенная иглой пресс-подборщика, удобно укладываются в эту лоткообразную щель.

Если для достижения оптимального положения нужно будет провернуть поводок вперед или назад, то для этого разжимают закрепленный на конусе вала червяк. С этой целью отворачивают шестигранную гайку (рис. 3), так чтобы одна из ее торцевых поверхностей вышла за конец вала червяка примерно на 1 мм. Слегка ударив молотком по этой торцевой поверхности гайки, ослабляют крепление червяка. Поводок поддается повороту только в одно оптимальное положение. Отрегулировав положение, шестигранную гайку завинчивают, используя момент затяжки 2,5 кгс м ≈ 25 Нм.

Зажимное усилие держателя шпагата настраивается посредством винта с шестигранной головкой и гайки (рис. 3), причем держатель шпагата нагружается посредством предварительно нагруженной цилиндрической винтовой пружины сжатия при помощи перекидного рычага. Шпагат, находящийся в вязальном аппарате, должен быть защемлён лишь настолько, чтобы в процессе обвязки он не выдернулся из держателя шпагата. Чрезмерное защемляющее усилие может привести к обрыву или растрёпыванию шпагата. Кроме того, это может привести к недопустимо высокой нагрузке на язычок в крюке вязального аппарата и в результате к его искривлению.

По мере увеличения массы или плотности тюка необходимо пропорционально отрегулировать защемляющее усилие. На настройки влияют вид и степень влажности прессуемого материала, и тип используемого шпагата. Правильность настроек проверяют в полевых условиях.

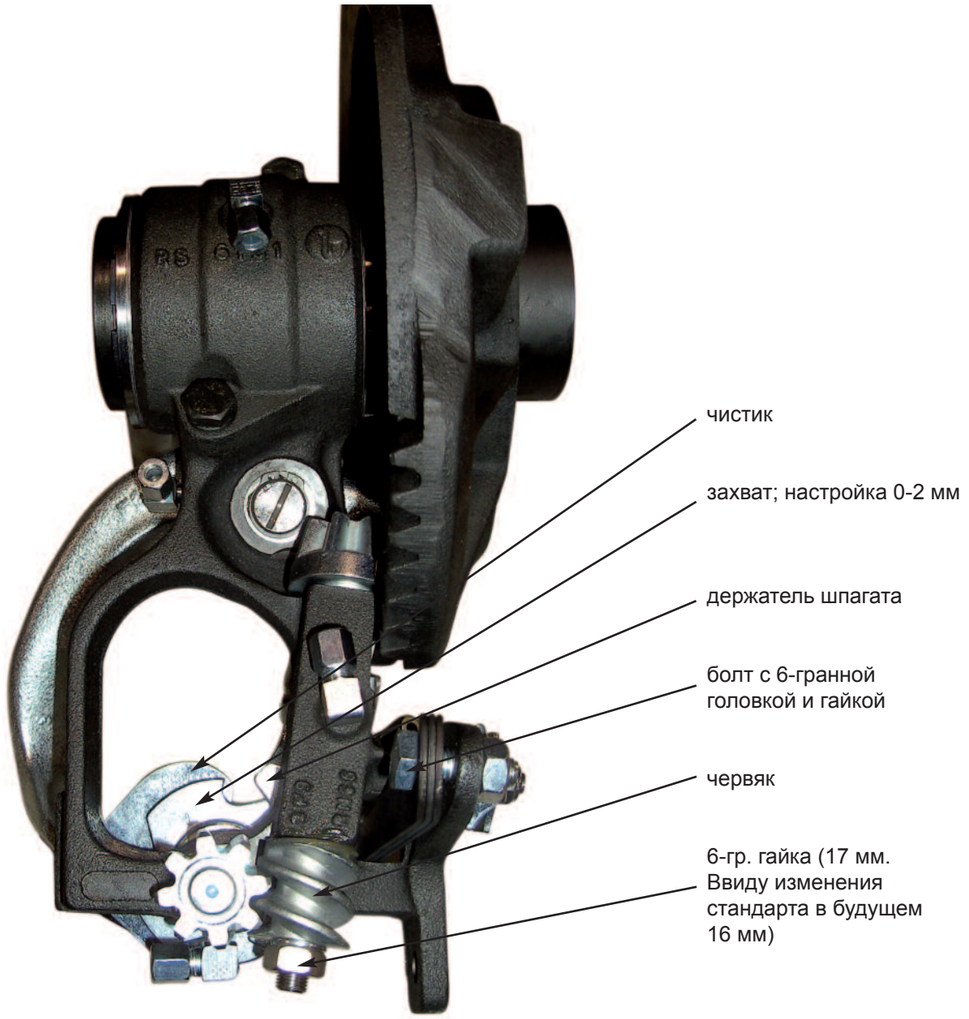

Рис. 3

4.3 Рычаг ножа

Рычаг ножа (рис. 2 + 4) устанавливают так, чтобы крюк вязального аппарата вращался, нигде не задевая рычаг. Чистящий гребень рычага должен скользить по верхней грани крюка вязального аппарата, замыкая его.

Во внешней мёртвой точке рычага расстояние между чистящим гребнем и кончиком крюка вязального аппарата должно составлять 15 – 18 мм. Рычаг находится во внешней мёртвой точке, если его ролик стоит соответственно в самой высокой точке кулачков приводного диска вязального аппарата.

В целях наладки рычага ножа ослабляют крепление рамы вязального аппарата на канале пресс-подборщика и проворачивают вязальный аппарат вверх на ступице дискового управления. В качестве вспомогательного инструмента для подгиба рекомендуется использовать монтажку длиной около 400 мм, один конец которого выполнен в форме вилки и позволяет удобно обхватить рычаг ножа. Рычаг ножа - это деталь довольно массивного исполнения. Правка без демонтажа невозможна. Для правки следует демонтировать рычаг и выправить его подходящим инструментом или приспособлением, а в случае необходимости заменить.

Шпагатонаправляющие участки рычага ножа (рис. 4) должны быть гладкими во избежание обрыва шпагата. Однако как только на рычаге обнаружится износ (образование канавок) или повреждения, которые невозможно устранить, не нарушая форму детали, его следует заменить.

Поворачивая вязальный аппарат со встроенным рычагом ножа туда и обратно, можно наблюдать скольжение чистящего гребня по крюку вязального аппарата. При необходимости гребень можно подогнать легкими ударами молотка по крюку.

Нож для обрезки шпагата подлежит замене, если обрезанные концы имеют неравномерную длину; в зависимости от типа используемого шпагата концы бывают обтрепанными, что тоже говорит о необходимости замены ножа.

4.4 Блок вязального аппарата

Вязальный аппарат и диск управления соединяют еще до того, как монтировать этот узел на вал привода вязальных аппаратов на пресс-подборщике. Для этого вязальный аппарат насаживают на длинную ступицу приводного диска так, чтобы поверхности скольжения обеих ведущих шестерен вязального аппарата соприкоснулись с поверхностью скольжения приводного диска. Между торцевой поверхностью ступицы вязального аппарата и буртиком приводного диска образуется щель, которую нужно заполнить регулировочными шайбами так, чтобы между поверхностями скольжения шестерни и диска образовался зазор, поддающийся измерению щупом. Зазор должен быть больше 0,0 мм, но не больше, чем 0,4 мм. Данный зазор между поверхностями скольжения должен сохраняться и при проворачивании вязального аппарата на ступице приводного диска.

После необходимой подгонки вязального аппарата и диска управления, вязальный аппарат следует зафиксировать на ступице диска против осевого смещения при помощи подходящих регулировочных шайб и стопорного кольца (рис. 3) так, чтобы вязальный аппарат легко вращался на ступице. При этом не должен чувствоваться осевой зазор.

При сборке вязального аппарата на вал необходимо следить за тем, чтобы между всеми элементами конструкции предусматривался лишь минимальный осевой зазор. Для соблюдения конструктивно предусмотренных позиций вязального аппарата на валу (расстояния между ними) при необходимости регулировки используют регулировочные дистанционные шайбы.

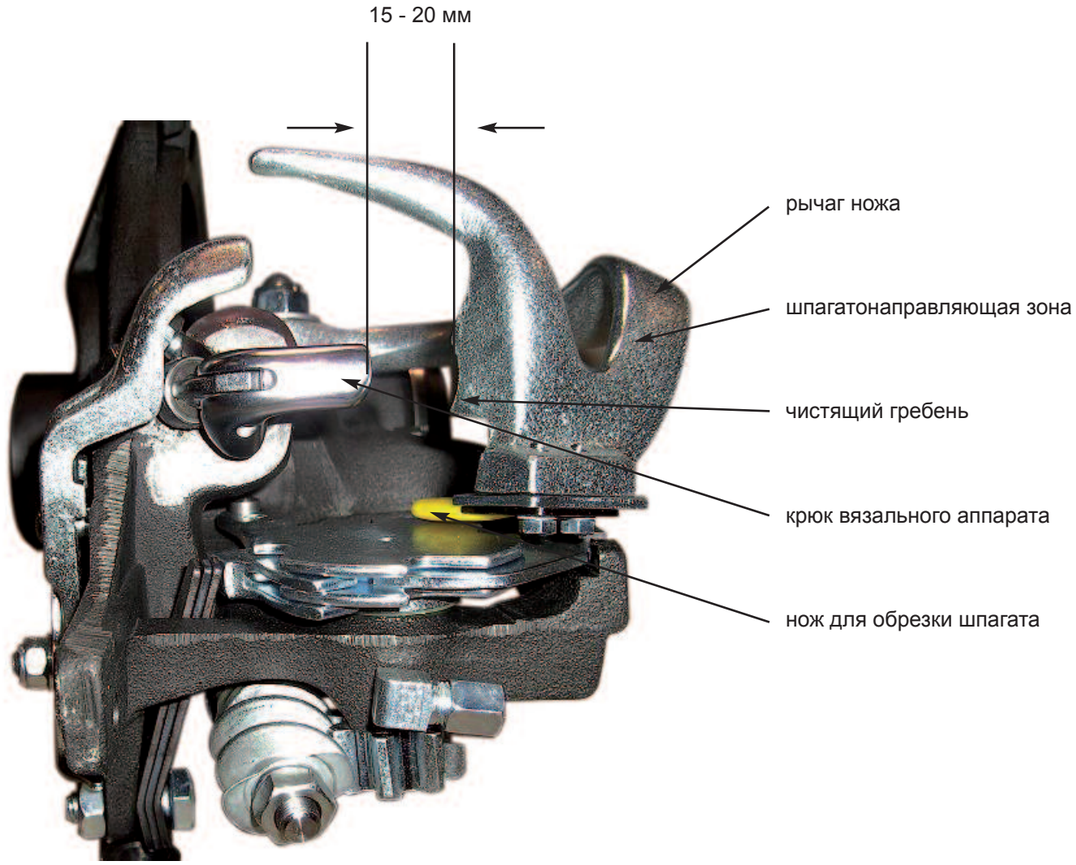

Рис.4

Рис.5

5. Смазка вязальных аппаратов

Места смазки вязального аппарата обеспечиваются смазочным материалом при помощи смазочных ниппелей, используя вручную смазочный шприц, или посредством системы централизованной смазки пресс-подборщика. Чтобы сохранить безотказную работоспособность вязальных аппаратов смазка производится ежедневно перед началом работы машины. Рекомендуется использовать мягкие, эластичные смазки, предпочтительно на известковой или литиевой основе с показателем пенетрации 2 или 3 в соответствии со стандартом DIN51825. Эти смазочные материалы имеются в продаже еще под наименованием «универсальная пластичная смазка». Смазочные материалы на иных основах применять не следует, поскольку в сочетании с водой в местах опоры может возникнуть контактная коррозия, от которой пострадают скользящие друг по другу поверхности деталей.

На поверхности скольжения и рабочие поверхности, а также зубчатые венцы приводных дисков вязальных аппаратов наносится тонкий слой пластичной смазки. Это касается в том числе и вязальных аппаратов, подключенных к системе централизованной смазки пресс-подборщика. Однако прежде чем наносить смазочный материал, необходимо удалить остатки старой смазки, пыли и прессуемого материала.

6. Общая информация

Прочность обвязки зависит не только от правильного функционирования вязального аппарата Rasspe и правильно выбранного шпагата, но и от правильного функционирования конструктивных деталей пресс-подборщика, непосредственно участвующих в процессе обвязки. Это, в частности, направляющие пластины шпагата на прессовальном канале, иглы пресс-подборщика, натяжные устройства и направляющие кольца шпагата. В отношении этих узлов следует обязательно учитывать инструкции изготовителей пресс-подборщиков.

200.6131.72/51896 201.6131.71/51204.01 Ø = 55 мм

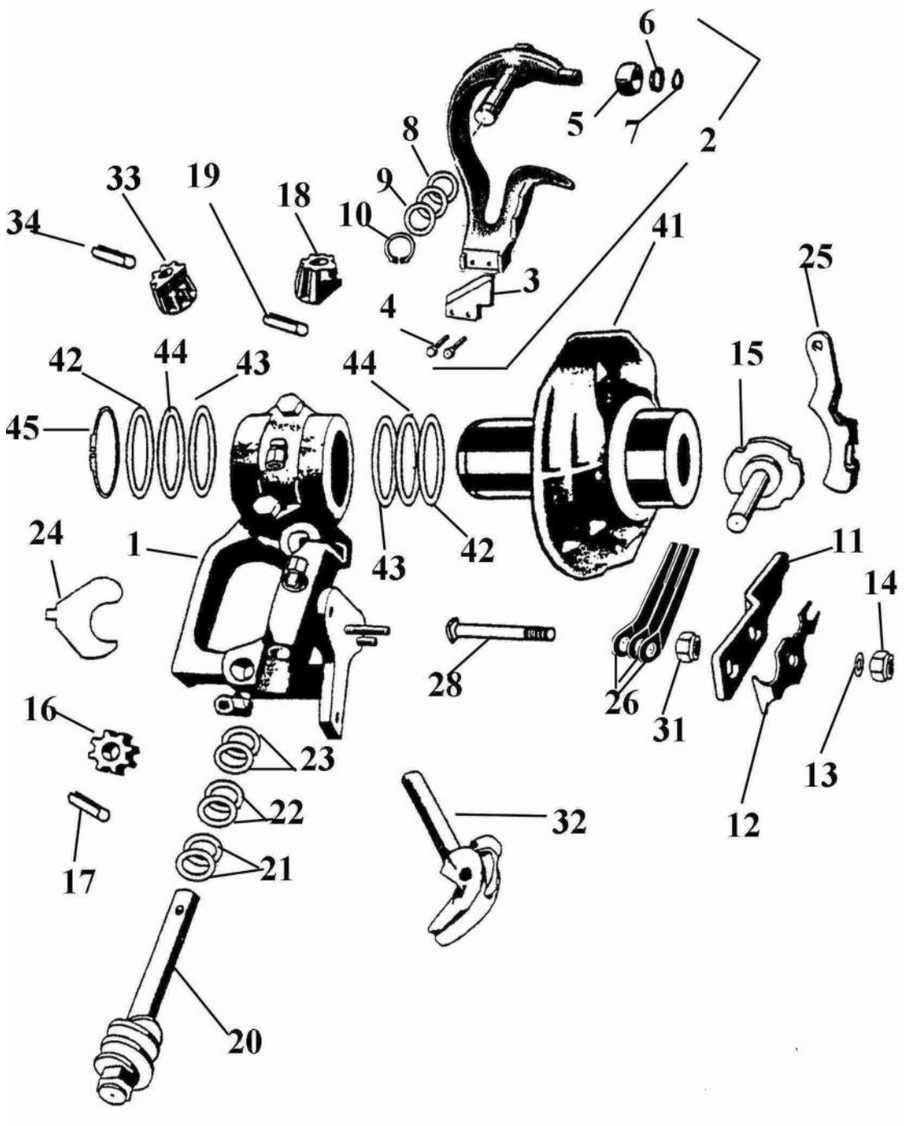

№ на рис. Ref. No.	Деталь № Part-No.	№ для заказа Order No.	Наименование	Description
	201.6131.71	**51204.01**	комплект вязального аппарата	knotter set
	200.6131.72	**51896**	вязальный аппарат в сборе	knotter, cpt.
1	205.6131.71	**51183.01**	рама вязального аппарата	knotter frame
2	206.6123.72	**51219.01**	рычаг ножа в сборе	knife arm assy.
3	206.4436.10	**51146**	нож для обрезки шпагата	twine knife
4	300.5016.51	**45481**	болт с 6-гранной головкой (2 шт.)	bolt (2 pcs.)
5	206.3773.70	**43187.01**	ролик	roller
6	342.0110.00	**45741**	шайба (2 шт.)	spacer (2 pcs.)
7	206.3698.00	**43172**	стопорное кольцо	circlip
8	342.6200.00	**45754**	опорная шайба	spacer
9	342.6201.00	**45755**	опорная шайба (2 шт.)	spacer (2 pcs.)
10	207.7310.00	**43396**	стопорное кольцо	circlip
11	206.3210.70	**51833**	прижим	jaw cam
12	206.6010.70	**43238.01**	рессорная пружина	spring
13	340.0084.01	**45716**	шайба	spacer
14	331.1080.51	**45701**	шестигранная гайка	nut
15	206.5313.71	**51304.01**	поводок в сборе	twine disc cpt.
16	206.3779.70	**43192.01**	червячная шестерня	pinion
17	346.1530.00	**51346**	пружинный спиральный штифт	spring pin
18	206.6126.01	**51854**	червячная шестерня	pinion
19	346.1530.00	**51346**	пружинный спиральный штифт	spring pin
20	206.3780.75	**51156.01**	червячный вал в сборе	worm shaft assy.
21	342.0102.00	**45739**	шайба (1 – 3 шт.)	spacer (1 to 3 pcs.)
22	342.0105.00	**45740**	шайба (4 шт.)	spacer (4 pcs.)
23	342.0110.00	**45741**	шайба (2 шт.)	spacer (2 pcs.)
24	206.3783.72	**43200.01**	чистик	cleaner
25	206.3784.70	**51021.01**	держатель шпагата	twine holder
26	206.3776.71	**43190.01**	рессорная пружина (3 шт.)	spring (3 pcs.)
28	300.6330.51	**45532**	болт с 6-гранной головкой	bolt
31	330.1100.51	**45673**	шестигранная гайка	nut
32	206.6128.01	**52753**	крюк вязального аппарата в сборе	bill hook, cpt.
33	206.6127.02	**52522**	ведущая шестерня крюка	pinion
34	346.1522.00	**45852**	пружинный спиральный штифт	spring pin
41	205.6132.70	**50984.01**	диск управления вязального аппарата	knotter cam gear
42	206.6107.00	**50973**	регулировочная шайба 3,5 мм (2 шт.)	spacer (2 pcs.)
43	206.6108.00	**50974**	регулировочная шайба 0,5 мм (5 шт.)	spacer (5 pcs.)
44	206.6109.00	**50975**	регулировочная шайба 0,2 мм (3 шт.)	spacer (3 pcs.)
45	206.6110.00	**50976**	стопорное кольцо	circlip

200.6771.06/51667.01 201.9276.04/51666.01 Ø = 55, 65 мм

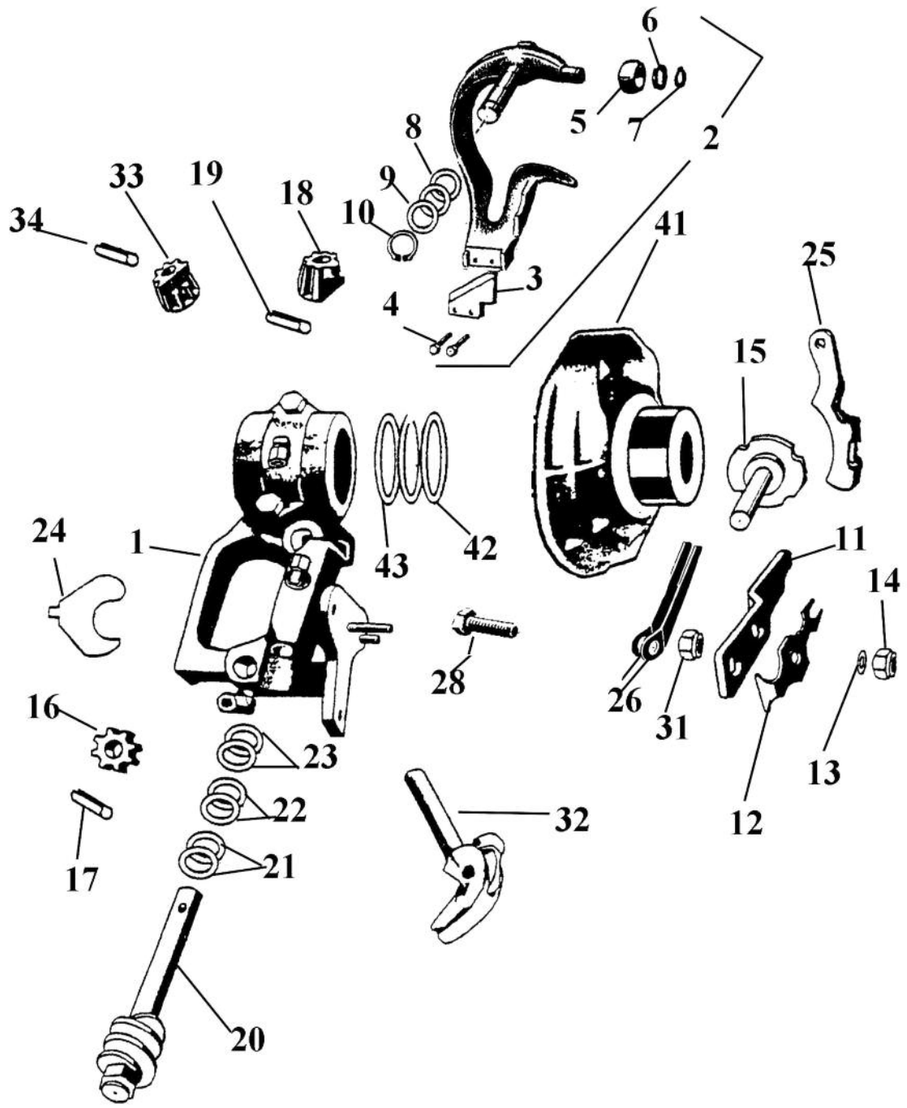

№ на рис. Ref. No.	Деталь № Part-No.	№ для заказа Order No.	Наименование	Description
	201.9276.04	**51666.01**	комплект вязального аппарата	knotter set
	200.6771.07	**51667.01**	вязальный аппарат в сборе	knotter, cpt.
1	205.1450.02	**51668.01**	рама вязального аппарата	knotter frame
2	206.6772.03	**51660**	рычаг ножа в сборе	knife arm assy.
3	206.4436.10	**51146**	нож для обрезки шпагата	twine knife
4	300.5016.51	**45481**	болт с 6-гранной головкой (2 шт.)	bolt (2 pcs.)
5	206.3773.70	**43187.01**	ролик	roller
6	342.0110.00	**45741**	шайба (2 шт.)	spacer (2 pcs.)
7	206.3698.00	**43172**	стопорное кольцо	circlip
8	342.6200.00	**45754**	опорная шайба (2 шт.)	spacer (2 pcs.)
9	342.6201.00	**45755**	опорная шайба (3 шт.)	spacer (3 pcs.)
10	207.7310.00	**43396**	стопорное кольцо	circlip
11	206.3203.70	**43140.01**	прижим	jaw cam
12	206.6010.70	**43238.01**	рессорная пружина	spring
13	340.0084.01	**45716**	шайба	spacer
14	331.1080.51	**45701**	шестигранная гайка	nut
15	206.5313.70	**51052.01**	поводок в сборе	twine disc assy.
16	206.1840.00	**43131.01**	червячная шестерня	warm pinion
17	346.1000.00	**45847**	пружинный спиральный штифт	spring pin
18	206.0050.00	**51527**	червячная шестерня	pinion
19	346.1000.01	**52278**	пружинный спиральный штифт	spring pin
20	206.3267.03	**51661**	червячный вал в сборе	worm shaft assy.
21	342.0102.00	**45739**	шайба (7 шт.)	spacer (7 pcs.)
22	342.0105.00	**45740**	шайба (2 шт.)	spacer (2 pcs.)
23	342.0110.00	**45741**	шайба (2 шт.)	spacer (2 pcs.)
24	206.3783.72	**43200.01**	чистик	cleaner
25	206.1602.70	**52211.01**	держатель шпагата	twine holder
26	206.3776.71	**43190.01**	рессорная пружина (2 шт.)	spring (2 pcs.)
28	300.6330.51	**45532**	болт с 6-гранной головкой	bolt
31	330.1100.51	**45673**	шестигранная гайка	nut
32	206.0968.00	**43122**	крюк вязального аппарата в сборе	bill hook, cpt.
33	206.4380.01	**52261**	ведущая шестерня крюка	pinion
34	346.1000.01	**52278**	пружинный спиральный штифт	spring pin
41	205.9174.00	**43085**	диск управления диск вязального аппарата	knotter cam gear
42	206.3535.00	**51217**	регулировочная шайба 0,2 мм (2 шт.)	spacer (2 pcs.)
43	206.3536.00	**51218**	регулировочная шайба 0,5 мм (3 шт.)	spacer (3 pcs.)
без рис.	206.4381.00	**52262**	игольчатый ролик	needle roller

GROUP SCHUMACHER

rasspe®

www.rasspe.de

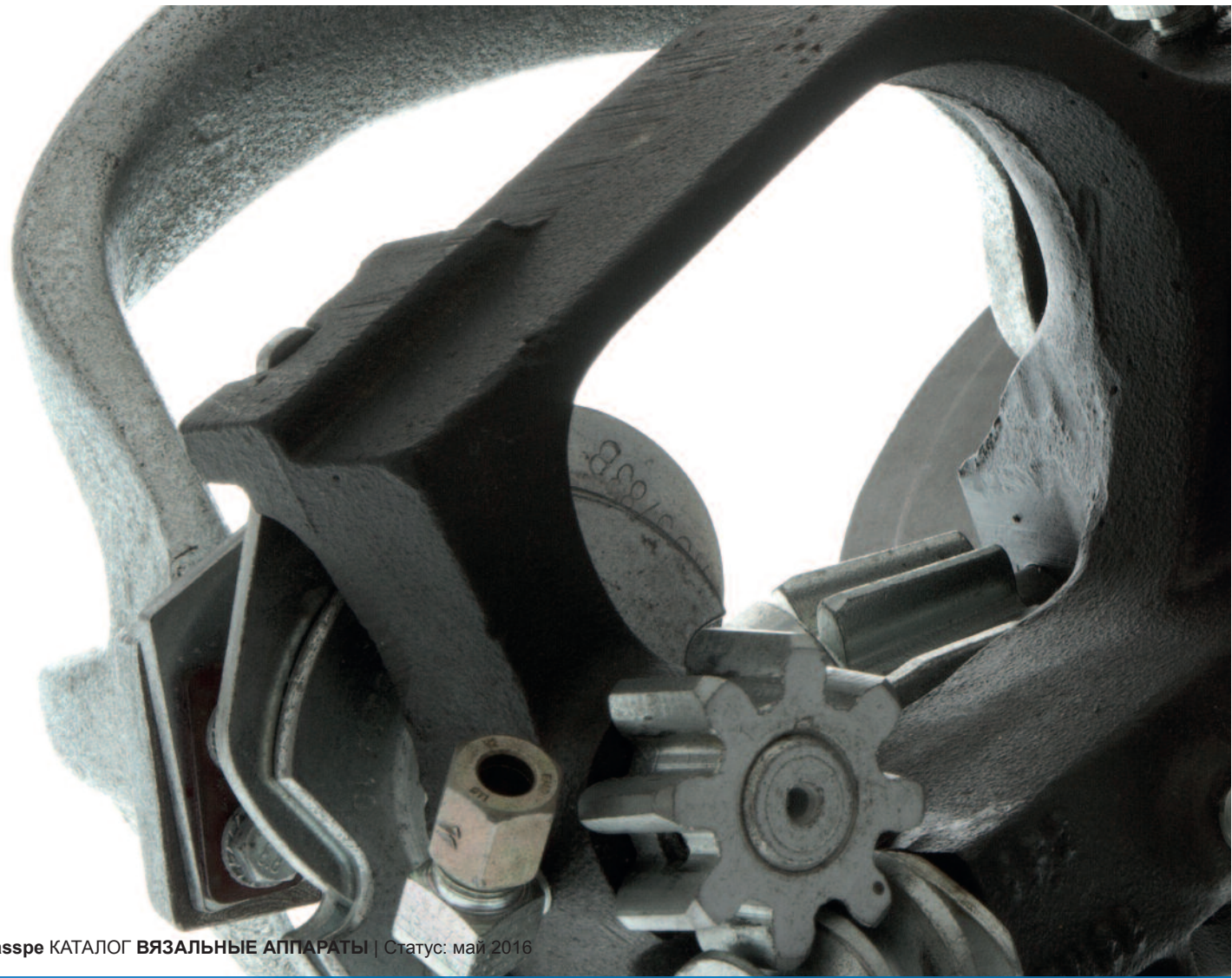

rasspe КАТАЛОГ **ВЯЗАЛЬНЫЕ АППАРАТЫ** | Статус: май 2016

ООО Шумахер
Россия
652380, Кемеровская область
п. Промышленная
ул. Механическая, 4
тел.: +7- (384-42) 7 - 44 - 95
т/ф.: +7- (384-42) 7 - 27 - 52

ooo-schumacher@yandex.ru

Краснодарский филиал ООО Шумахер
Россия
353600, Краснодарский край
Староминский район
станица Староминская
ул Островского, 4
тел.: +7- (861-53) 4 - 34 -10
т/ф.: +7- (861-53) 4 - 33 - 47
ooo-schumacher.yug@yandex.ru

www.ooo-schumacher.ru